

REVOLUTION CONE

カラーコーン® カラーコーンはセフテック株式会社の登録商標です。

共通仕様　NETIS KT-120030-VE　プリズム　重量タイプ

柔軟性・耐久性に優れたPVC製コーンです。



赤　緑　黄緑　空色(スカイブルー)　青　黄

※( )は重量タイプです。

プリズム高輝度反射シート付フレキシブルPVCコーン

レボリューションコーン700

商品コード	19938 赤
	20280 緑
	19939 黄緑
	20956 空色(スカイブルー)
	19940 青
	19941 黄
外形サイズ	高さ720mm
ベースサイズ	高さ40×幅355×奥行355mm
重量	約3.5kg
材質	PVC製

レボリューションコーン700 重量タイプ

商品コード	19986 赤 重量タイプ
外形サイズ	高さ725mm
ベースサイズ	高さ45×幅385×奥行385mm
重量	約4.5kg
材質	PVC製

レボリューションコーン450

商品コード	19987 赤
	19988 黄緑
	20521 青
	19989 黄
外形サイズ	高さ450mm
ベースサイズ	高さ30×幅260×奥行260mm
重量	約1.5kg
材質	PVC製

レボリューションコーン700・450共通仕様

NETIS 登録商品　プリズム高輝度反射シート付フレキシブルポリ塩化ビニルコーン

柔軟性・耐久性に優れたPVCコーン

ポリ塩化ビニル樹脂製(PVC)なので大型トラック等の車両に踏まれても、すぐに形を戻す柔軟性を備えており 低重心設計となっているため、安定感も抜群です。また、台座部分は廃材となったPVCをリサイクルして、材料として使用しています。



PVC製なので復元性が高く割れにくい。

高い視認性

反射シートに3M社製のフレキシブルプリズム反射シートを使用しています。工事現場や区画整理で効果的な注意喚起が可能となります。





赤　黄緑　青　黄



透明コーンカバー (汚れ防止用)

商品コード	19985 レボリューションコーン700用
	19984 ハイブリコーン用

カラーコーン ®カラーコーンはセフテック株式会社の登録商標です。

各種取り揃えております。



カラーコーン	
商品コード	1512 赤
	1518 緑
	1521 黄
	1519 青
	1520 白
外形サイズ	高さ700mm
ベースサイズ	幅380×奥行380mm
重量	約0.85kg
材質	PE製



反射

スコッチコーンA	
商品コード	3906 赤／白 3段
	3901 緑／白 3段
	3962 黄／白 3段
	3905 青／白 3段
	3902 白／赤 3段
	3900 黄／緑 3段
	3903 黄／赤 3段
外形サイズ	高さ700mm
ベースサイズ	幅380×奥行380mm
重量	約0.85kg
材質	PE製

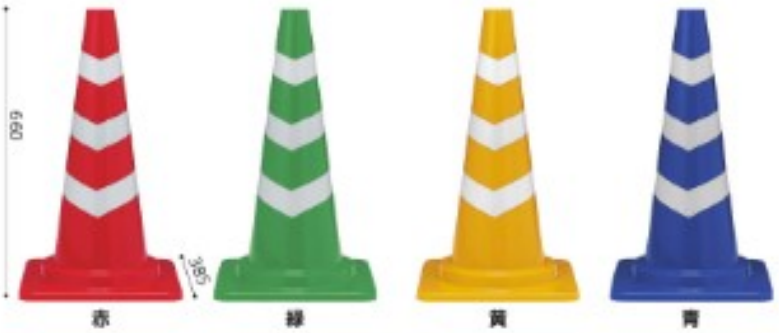

反射

カットスコッチコーン φ50	
商品コード	23256 赤
	23257 緑
	23258 黄
	23259 青
外形サイズ	高さ660mm
ベースサイズ	幅385×奥行385mm
重量	約1.1kg
材質	LDPE製



狭いスペースや運動会等ちょっとした行事に。

ミニコーン	
商品コード	1542 赤
	1528 緑
	1527 黄
	1526 青
	1529 白
	1530 赤(白2段)
外形サイズ	高さ450mm
重量	約0.6kg
材質	PE製



カラーコーンやスコッチコーンの重しとしてお使い下さい。



コーンウェイト TCW-1	
商品コード	2636
外形サイズ	厚さ30×幅345×奥行345mm
	穴φ300mm
重量	約2.0kg

※カラーコーン900、1200、ジャンボコーン、ミニコーンには使用できません。

カラーコーン関連品

各種取り揃えております。



コーンを穴に差し込むだけで取付け簡単。
6種類の基本デザイン以外にもオリジナルデザイン製作します。

コーンボード

商品コード	16401 CB-01(歩行者通路)
	16402 CB-02(この先工事中)
	16403 CB-03(この先段差あり)
	16404 CB-04(徐行お願いします)
	16405 CB-05(この先立入禁止)
	16406 CB-06(駐車禁止)
	16431 CB-201↑(赤)
	16432 CB-202↑(緑)
	16433 CB-203↑(橙)
	16434 CB-301←(赤)
	16435 CB-302←(緑)
	16436 CB-303←(橙)
	16437 CB-401→(赤)
	16438 CB-402→(緑)
	16439 CB-403→(橙)
	16441 CB-998(黄反射)
	16440 CB-999(白反射)
	16442 CB-N(無地)
外形サイズ	高さ470×幅300×奥行130mm
仕様	全面反射 ※CB-N(無地)は反射なし
材質	PP製



カラーコーンにかぶせるだけ。設置によりアテンション効果が高まります。折畳み可。

立体表示カバー

商品コード	19581 DD-01(駐車禁止)
	19582 DD-02(作業中)
	19583 DD-03(立入禁止)
	19584 DD-04(駐輪禁止)
	19585 DD-05(無地)
	19586 DD-06(駐車ご遠慮下さい)
	19587 DD-07(工事中)
	19588 DD-08(頭上注意)
	19589 DD-09(点検中)
	19590 DD-10(注意)
	19591 DD-11(駐禁)
	19592 DD-12(障害者専用)
	19593 DD-13(安全第一)
	19594 DD-14(水漏れ注意)
	19595 DD-15(飛び出し注意)
仕様	カラーコーン用
材質	PP製







A3用紙にデザインされたものを差し込むだけ。思いのままのサインを表示できます。
中身の用紙を差し替えれば、繰り返し使えるので使用場所を問いません。
マグネット式の開閉で用紙の差し替えも簡単。雨水侵入の心配もありません。
折り畳み式なのでコンパクトに収納できます。

マグネットサインボード AR-1230

商品コード	20437
外形サイズ	高さ475×幅360mm
仕様	折畳み式
入数	10枚

フラッシュコーン | FC-H75



■ 特長

- コーン内部照明と保安灯の一体型設計
- 360° 視認可能
- 下部照明は点滅・点灯切替可能
- 設置したままコーンバーの取付・取外し可能
- 夜間自動点滅機能付き


下部照明部


発光イメージ

■仕様

寸　法	φ75mm×H212mm
重　量	160g（電池別）
LED 数	赤 4 個（上部）／赤 6 個（下部）
発光方式	上部点滅／下部点滅　上部点滅／下部点灯
電　源	DC3V ／単一形乾電池 ×2 本
電池寿命	下部点滅／約 170 時間（マンガン乾電池）（夜間のみ発光）
	下部点灯／約 70 時間（マンガン乾電池）（夜間のみ発光）

ジュニアスーパー | JH3-90BF(点滅) JH3-90BR(回転)



■ 特長

- コンパクトな乾電池タイプ
- 点滅 / 回転の 2 種類
- 夜間自動点滅機能付き

■対応オプション

マルチ金具／ MK-001
看板取付金具／ MK-11
ガードレールアタッチメント／ MK-GA

■仕様

寸　法	φ90mm×H240mm
重　量	120g（電池別）
LED 数	赤／ 6 個
発光方式	JH3-90BF（点滅）／ JH3-90BR（回転）
電　源	DC3V ／単一形乾電池 ×2 本
電池寿命	約 360 時間（マンガン乾電池）（夜間のみ発光）

ソララ電波“セレナイト”SS-D161RG

国土交通省 NETIS 登録製品 No, KT-110051-VE

☆時計用標準電波（福島・佐賀）を受信し、複数個の工事灯が同時に点滅。



コーンバーにも通る！！





☆同時点滅により、運転者や通行人が道路の境界線や工事区域を容易に認識することができ、安全性を確保しやすくなります。
☆天候不順でソーラー充電が不十分なときでも、新型電池ケースの採用により充電器で簡単に充電できます。
☆NETIS 登録商品で、日本中の道路工事現場でご使用いただき大ヒット中のソララ工事灯「SS-160RG」をベースに更に性能 UP を図りました。
☆無日照で約 15 日間使用が可能です。

ソララ電波工事灯“セレナイト”SS-D161RG 仕様

型式：ソララ電波工事灯　SS-D161RG
LED：超高輝度 LED 赤 ×4個　緑×2 個
点滅回数：60回／分
電源：ニッケル水素充電池（1600mA）単3×2個
充電：ソーラー電池、又は電池を取り出し充電器で充電可能
受信標準電波：福島県（おおたかどや山 40kHz）佐賀県（はがね山 60kHz）
点灯モード：①電波受信時　緑 ×2 個（下方部）と赤 ×4個（上方部）が同期点滅
②電波待機時　赤 ×4個（上方部）がランダム点滅
無日照点灯時間：約15 日間（1日12時間使用時）
操作：夜間自動点灯回路付、電源スイッチ付
耐水性：防滴構造
使用温度範囲：－10℃～＋65℃
重量：約 235g(電池を含む)
寸法：幅 74× 厚さ56× 高さ 187（mm）
注1）電池は充電器などであらかじめ十分に充電してから現場に設置してください。
注2）日中、十分な日照時間が得られる場所に設置してください。

※標準電波（電波時計）は、独立行政法人情報通信研究機構（NICT）が運営管理しており、福島県（40kHz）と佐賀県（60kHz）の２か所から送信する電波で日本全国をカバーしています。
※標準電波を受信後、35分経過毎に再受信動作を繰り返します。
※トンネル内、山間部、高層ビルや建造物の陰、標準電波の送信所から遠方の地域など電波の弱い所では、電波を受信ができない場合があります。受信待機時は赤 LED（横方向）のみが点滅します。

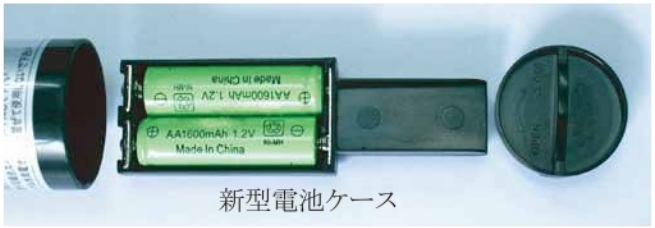

新型電池ケース

ソララ電波“セレナイト”SS-D161RB

国土交通省 NETIS 登録製品 No, KT-110051-VE

☆時計用標準電波（福島・佐賀）を受信し、複数個の工事灯が同時に点滅。



コーンバーにも通る！！





☆同時点滅により、運転者や通行人が道路の境界線や工事区域を容易に認識することができ、安全性を確保しやすくなります。
☆天候不順でソーラー充電が不十分なときでも、新型電池ケースの採用により充電器で簡単に充電できます。
☆NETIS 登録商品で、日本中の道路工事現場でご使用いただき大ヒット中のソララ工事灯「SS-160RB」をベースに更に性能 UP を図りました。
☆無日照で約 15 日間使用が可能です。

ソララ電波工事灯“セレナイト”SS-D161RB 仕様

型式：ソララ電波工事灯　SS-D161RB
LED：超高輝度 LED 赤 ×4個　青 ×2 個
点滅回数：60回／分
電源：ニッケル水素充電池（1600mA）単3×2個
充電：ソーラー電池、又は電池を取り出し充電器で充電可能
受信標準電波：福島県（おおたかどや山 40kHz）佐賀県（はがね山 60kHz）
点灯モード：①電波受信時　青 ×2 個（下方部）と赤 ×4個（上方部）が同期点滅
②電波待機時　赤 ×4個（上方部）がランダム点滅
無日照点灯時間：約15 日間（1日12時間使用時）
操作：夜間自動点灯回路付、電源スイッチ付
耐水性：防滴構造
使用温度範囲：－10℃～＋65℃
重量：約 235g(電池を含む)
寸法：幅 74× 厚さ56× 高さ 187（mm）
注1）電池は充電器などであらかじめ十分に充電してから現場に設置してください。
注2）日中、十分な日照時間が得られる場所に設置してください。

※標準電波（電波時計）は、独立行政法人情報通信研究機構（NICT）が運営管理しており、福島県（40kHz）と佐賀県（60kHz）の 2 か所から送信する電波で日本全国をカバーしています。
※標準電波を受信後、35分経過毎に再受信動作を繰り返します。
※トンネル内、山間部、高層ビルや建造物の陰、標準電波の送信所から遠方の地域など電波の弱い所では、電波を受信ができない場合があります。受信待機時は赤 LED（横方向）のみが点滅します。

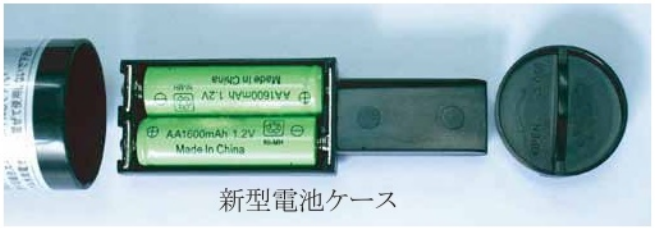

新型電池ケース

ビックラブ | LAV-08

TRACKING PSE





LAV-08 + 専用三脚 M2

■ 特長

- センターフラッシュで昼夜視認性良好
- 3電源仕様（AC100V・DC12V・単一形乾電池 ×8本）
- 多様なカラーバリエーション（受注生産）
- 用途に応じた4パターンの発光切替機能付き
- 専用三脚 M2（オプション）は落下防止ピン、挟み込み防止キャップ付

■仕様

寸　法	本体／φ600mm×D167mm
重　量	本体／4kg　三脚／6kg
LED 数	赤 80 個・青緑 20 個
	センターフラッシュ／白 4 個
発光方式	F1: 外周回転／内周点滅
	F2: 外周点滅／内周回転
	F3: 外周／内周交互点滅
	F4: 外周／内周回転
電　源	AC100V　DC12V ／単一形乾電池 ×8 本
定　格	AC100V ／ 7W
電池寿命	約 2 日（マンガン乾電池）

■ビックラブ カラーバリエーション（受注生産）

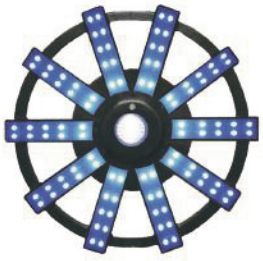

青　LAV-08-BB

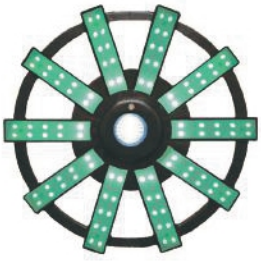

青緑　LAV-08-VV



赤 / 青　LAV-08-RR/B



赤 / 青緑　LAV-08-RR/V

■寸法図

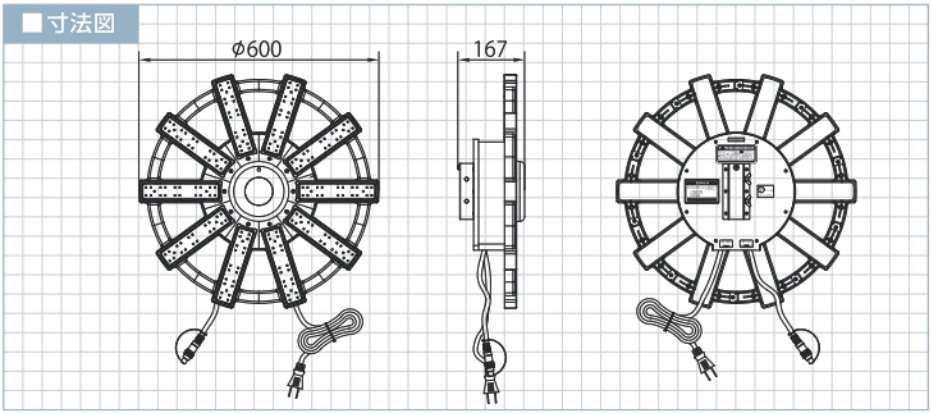

■対応オプション



ビックラブ専用
12Vバッテリーコード
LAV-12VC



ビックラブ専用
電池ボックス
LAV-BOX

ソーラービックラブ | SLAV-08





SLAV-08 ＋ 専用三脚 M2

■ 特長

- 24時間連続使用可能
- センターフラッシュで昼夜視認性良好
- 用途に応じた3パターンの発光切替機能付き
- 昼夜輝度自動切替機能採用で日中でも視認性良好
- センターフラッシュの発光状態で電池残量のチェックが可能
- 専用充電器SLAV-CE（オプション）を使用すれば約4時間で充電可能
- 専用三脚 M2（オプション）は落下防止ピン、挟み込み防止キャップ付



赤　SLAV-08-RR（受注生産）

■仕様

寸　法	本体／φ600mm×H660mm×D360mm
重　量	本体／9kg　三脚／6kg
LED 数	赤 80 個・青緑 20 個
	センターフラッシュ／白 4 個
発光方式	F1: 外周／内周交互点滅
	F2: 外周回転／内周点滅
	F3: 外周点滅／内周回転
電　源	太陽電池・DC20V ／ 450mA ／ 9W
無 日 照	約 10 日間

■対応オプション



ソーラービックラブ専用充電器
（充電時間 約4時間）
SLAV-CE

■寸法図

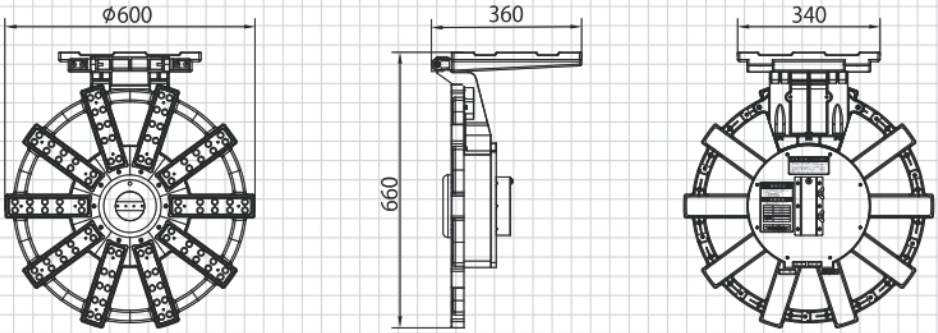

LED矢印板

共通仕様　LED　夜点灯

ソーラー電源や折りたたみ式、マグネットタイプなど現場環境に合わせてお使いいただけます。







電源は太陽エネルギーを充電使用するので、経済的です。ソーラー電源はマグネットタイプなので着脱が可能です。

夜間のみ自動点灯する環境にやさしいソーラー電源のLED矢印板。　SOLAR

ソーラー式LED矢印板 SSY-800R

商品コード	22544		
外形サイズ	高さ455×幅805×厚み95mm	電池	ニッケル水素単1形電池×2本
重量	約4.3kg(電池含む)		アルカリ単1形電池×2本でも使用可能
光源	超高輝度LED×赤色30個	連続点灯時間	①点滅:約145時間 ※
発光パターン	①点滅　②スクロール		②スクロール:約190時間 ※
点灯条件	電源ON時に夜間のみ点灯		

※ソーラー電源使用時の連続点灯時間です。

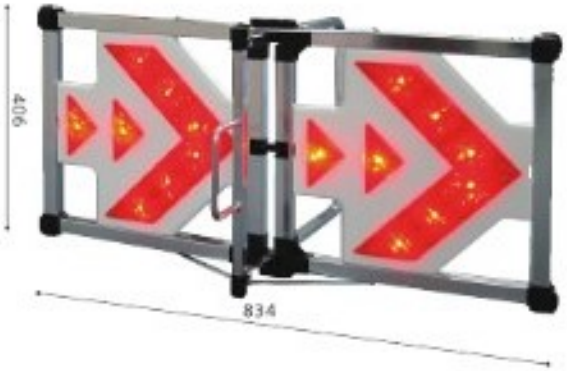



持ち運びに便利な二つ折りにできる折りたたみ式LED矢印板。
中央の脚部は倒れにくい設計で設置後の安定性があります。　単1　折畳

LED方向板DX板 折りたたみ式

商品コード	19955		
外形サイズ	高さ406×幅834×奥行527mm	点灯条件	電源ON時に夜間のみ点灯
重量	約4.8kg(電池含む)	電池	アルカリ単1形電池×4本 ※1
光源	超高輝度LED×16個	連続点灯時間	①点滅:約40時間 ※2
発光パターン	①点滅　②スクロール		②スクロール:約60時間 ※2

※1 ニッケル水素電池の使用も可能です。　※2アルカリ電池使用の場合。

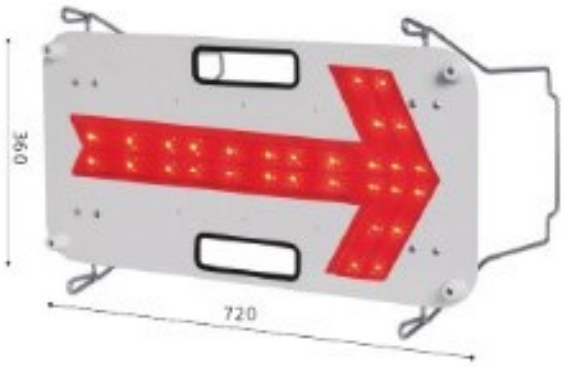

本体はアルミ製なので軽量・防錆。
把手付きで持ちやすい、乾電池式のLED矢印板。　単1

自発光式矢印板(LED) RC-A1 アルミ

商品コード	13199		
外形サイズ	縦360×幅720mm	点灯条件	電源ON時に夜間のみ点灯
重量	約5kg	電池	単1形電池×2本
発光パターン	①点滅　②スクロール	連続点灯時間	約50時間(単1マンガン)
本体材質	アルミ製		

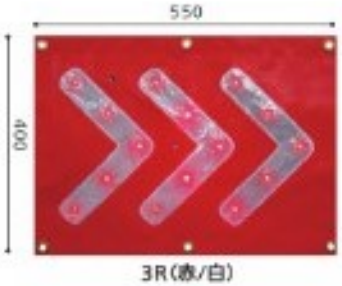

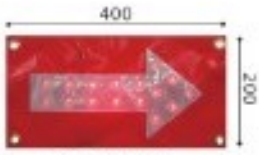

YR-S(赤/白)



台具に裏面は強力マグネットでハトメ付なのでフェンス等にも固定できます。

耐久性に優れたターポリン製、マグネット式なので看板、トラックのアオリ部分等に取付が可能です。　ターポリン　単1　マグネット

LEDシェブロン 3R(赤/白)

商品コード	20492
外形サイズ	縦400×幅550mm
重量	約480g(電池除く)
光源	高輝度LED×15個
発光パターン	①全点滅　②スクロール点滅
点灯条件	電源ON時に夜間のみ点灯
電池	アルカリ単3形電池×2本
連続点灯	約140時間以上

LEDミニシェブロン YR-S(赤/白)

商品コード	20573
外形サイズ	縦200×幅400mm
重量	約255g(電池除く)
光源	高輝度LED×16個
発光パターン	①全点滅　②スクロール点滅
点灯条件	電源ON時に夜間のみ点灯
電池	アルカリ単3形電池×3本
連続点灯	約140時間以上

NEW ブロー製矢印板

共通仕様 高輝度 折畳 把手

ブロー成形(PE製)により耐久性の高い矢印板。



高輝度 黄・赤矢



高輝度 赤・白矢

板面の反射シートはニッカライトUXC蛍光黄緑(C444)を採用しています。 NETIS KT-150092-VE



従来品の5倍高い反射性能により天候にも左右されず自動車からの高い視認性を発揮!

ブロー成形なので割れにくく丈夫なので長期間の使用にも耐えられます。



板面を差し込む構造の矢印板です。板面を差し替えできるので交換やオリジナルの板面にすることができます。



矢印板の本体枠に凹凸があるので積み重ねしやすく、重ねてもズレにくい構造となっております。

ブロー製折たたみ式矢印板

商品コード	23021 高輝度 黄・赤矢
	23022 高輝度 赤・白矢
外形サイズ	縦611×幅900×厚み65mm
板面サイズ	縦490×幅825×厚み3mm
重量	約6.6kg
形状	ブロー成型・折りたたみ型

折タタミ矢印板

共通仕様 折畳 把手

折りたためて、把手付きなので持ち運びや収納に便利、積み重ねも可能です。



折タタミ矢印板 橙/黒 把手付

商品コード	15698 蛍光高輝度
	13721 高輝度
外形サイズ	高さ500×幅900mm(共通)
材質	アルミ製



折タタミ矢印板 黄/赤 把手付

商品コード	17988 蛍光高輝度
外形サイズ	高さ500×幅900mm
材質	アルミ製



アルミ製 折タタミ矢印板 把手付

商品コード	13591(大)
外形サイズ	高さ500×幅900mm
商品コード	13592(小)
外形サイズ	高さ500×幅450mm
材質	アルミ製

公団型矢印板

各種道路工事に最適、積み重ねも可能です。



HY矢印板 HY-1

商品コード	12351 公団型(大)
外形サイズ	高さ500×幅900mm
材質	アルミ製 / 高輝度反射



HY矢印板 HY-1 把手付

商品コード	19912 公団型(大)
外形サイズ	高さ500×幅900mm
材質	アルミ製 / 高輝度反射



山型アルミ矢印板 把手付

商品コード	14629 公団型
外形サイズ	高さ500×幅900mm
材質	アルミ製



公団型矢印板 RC-04

商品コード	6845(大)
外形サイズ	高さ500×幅900mm
商品コード	6846(小)
外形サイズ	高さ450×幅600mm
材質	アルミ製



公団型矢印板 RC-04 把手付

商品コード	19911(大)
外形サイズ	高さ450×幅600mm
材質	アルミ製