短期土木用・短期物流用フレコン

1t用

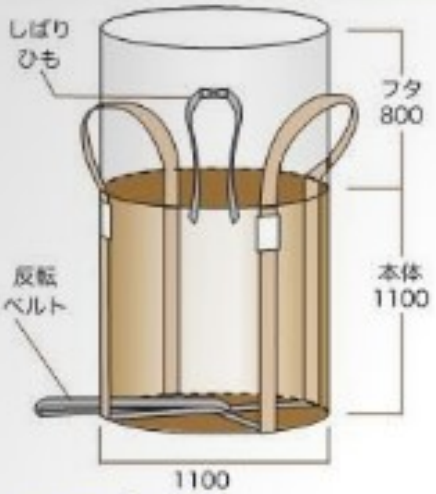

ワンウェイ

SC002 丸型

1400D・14×14

UVカット剤入り
（バージン100%）
試験成績証明書付


試験成績証明書

●寸法φ1100×H1100●材質 PP
●1t用●重量約 1.8kg●入数 10 枚

ワンウェイ

K200M 丸型

1300D・13×13

UVカット剤入り
（バージン100%）
試験成績証明書付


試験成績証明書

●寸法φ1100×H1100●材質 PP
●1t用●重量約 1.6kg●入数 10 枚

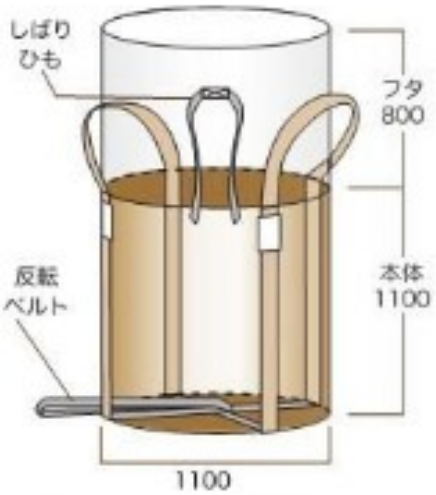

ワンウェイ

SC004

1400D・13×13 角型

UVカット剤入り
（バージン100%）
試験成績証明書付

角型なので
床占有面積も小さく、
コンテナなどへの
収納が容易です。

●寸法 860×860×H1200
●材質 PP ●1t用
●重量約 1.84kg
●入数 10 枚

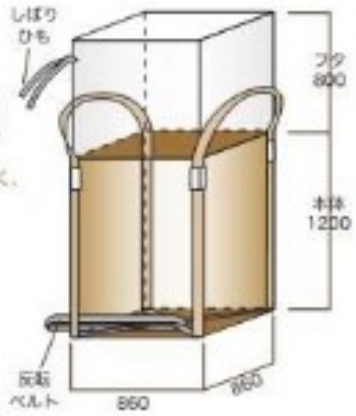

ワンウェイ

SC005

1400D・13×13

UVカット剤入り
（バージン100%）
試験成績証明書付

丸型
排出口付

●寸法φ1100×H1100
●材質 PP ●1t用
●重量約 1.85kg
●入数 10 枚

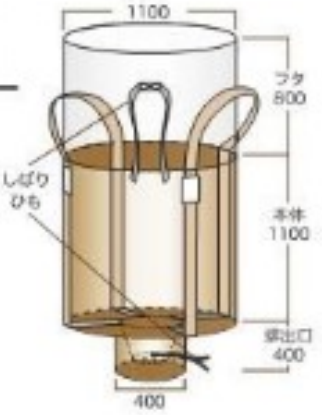

ワンウェイ

TS002

1200D・15×15

UVカット剤入り
（再生原料配合品）
丸型

●寸法φ1100×H1100
●材質 PP ●1t用
●重量約 1.7kg
●入数 10 枚

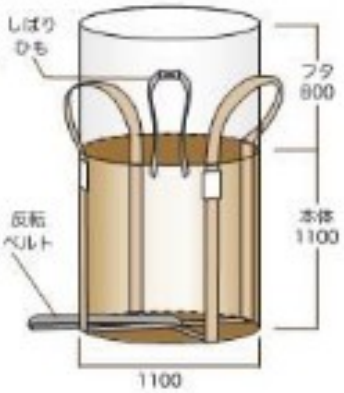

ワンウェイ

GA002

1300D・13×13

UVカット剤入り
丸型

北海道限定品

●寸法φ1100×H1100
●材質 PP ●1t用
●重量約 1.6kg
●入数 10 枚

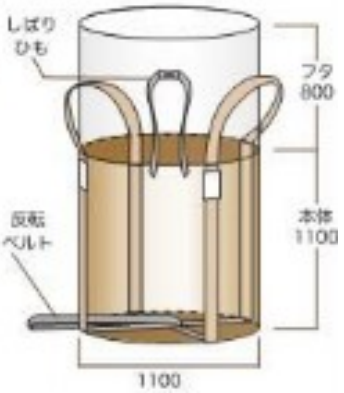

＜ご使用上の注意＞ ●1回限りの使用です。●紫外線の強い場所や、夏季の炎天下では商品の劣化が早まります。●野外で保管する場合は直射日光が当たらないようにカバーを掛けて下さい。●吊り上げ作業時はバッグの下に入らないようにしてください。●吊り上げ時に揺すらないで下さい。●バッグを落ろす際、急激に降ろさずゆっくり着地させてください。●片吊りをしないでください。フックに均等にかけて水平に吊ってください。●フックは角がないものを使用してください。またフォークやクレーン等の鋭利な箇所にはプロテクターをあててください。●液体、高温のものはバッグに入れないでください。●火気に近づけないでください。