形状及び寸法

砂溜桝（L=1000）

Ⅱ型（浅）（300 KM Ⅱ）

■端部正面図

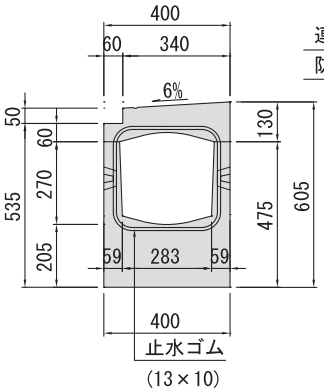

■側 面 図

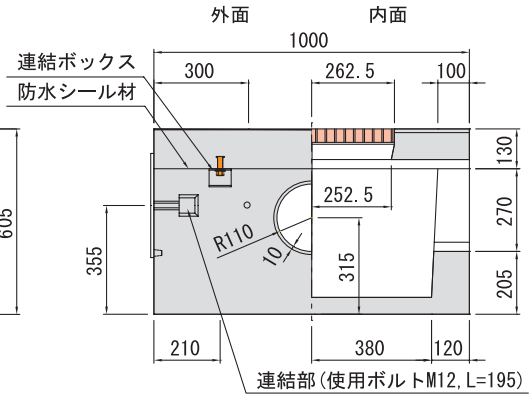

■端部断面図

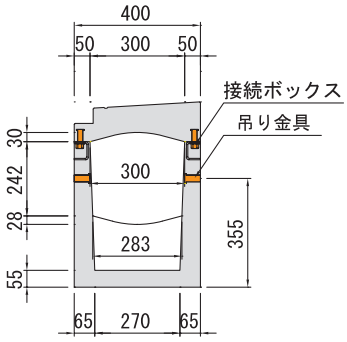

■中央断面図

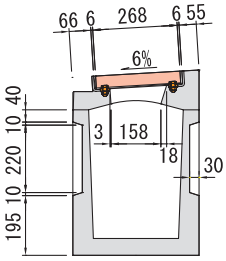

■平 面 図

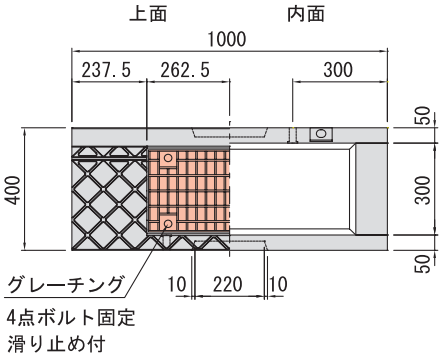

■構 造 図

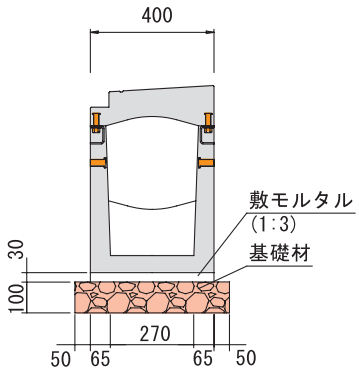

■底部平面図

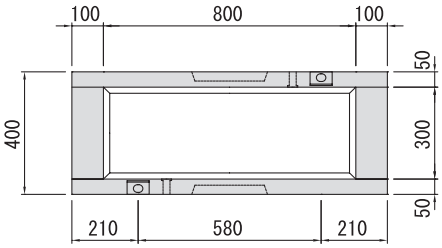

種　　別		参考質量(kg)
本　　体		285
グレーチング	並目	7.2
	細目	11.9

(注意). 上部と下部は、工場で一体化させて出荷します。