規　格

RGタイプ（巻込み対応-R3.0～R6.0）

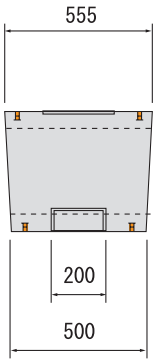

KMタイプ（K桝）

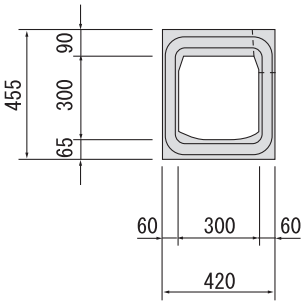

呼び名	参考質量 (kg)
RG300×555×500	122

※RGタイプは天端にグレーチングがつきます。
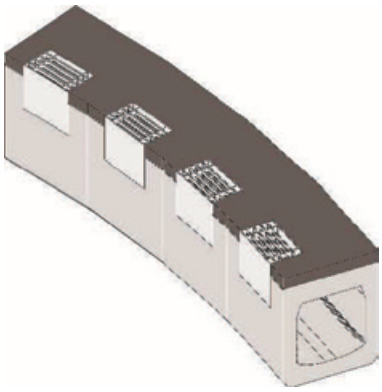
RGタイプによる巻込み部参考イメージ