形状及び寸法

■断面図

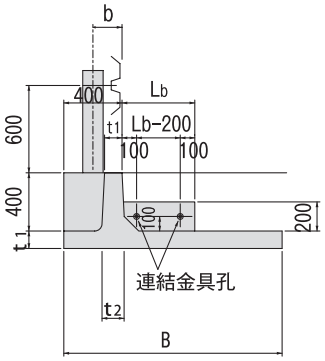

■背面図

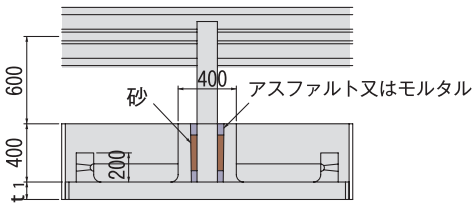

■取付詳細図

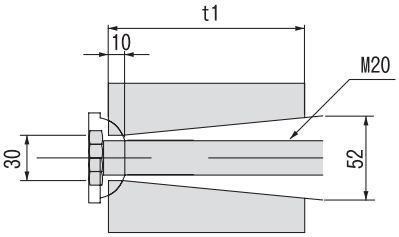

■平面図

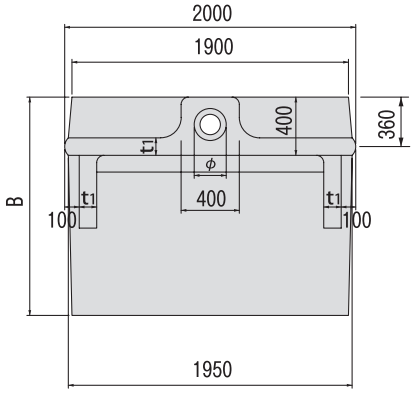

■端部用（左）

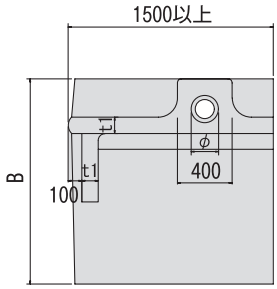

■端部用（右）

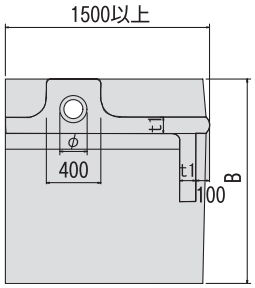

製品種別	旧：製品種別	衝突荷重 (kN)	寸　法 (mm)						参考質量 (kg)	適用連結延長 ΣL (m)	適用連結延長 旧：ΣL (m)
			B	t1	t2	Lb	φ	b			
BC−800	BC−20		800						630	15m以上	20m以上
	BC−18		800						630		18m以上
BC−900	BC−16		900						666	12m以上	16m以上
	BC−14	30	900	80	112	400	185/175	155	666		14m以上
BC−1000	BC−12		1000						705	10m以上	12m以上
BC−1100	BC−10		1100						743	8m以上	10m以上
BC−1200	BC−8		1200						781	7m以上	8m以上

※ １ブロック延長（連結延長）ΣLにより、製品規格が異なります。
※ L=1500以上の役物も対応可能です。