小口径（JSWAS A-6登録管）継手性能SJS

標準管

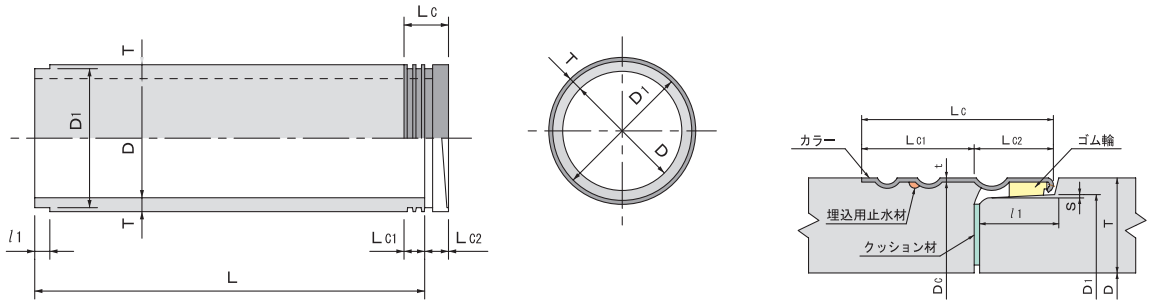

単位：mm

呼び径	管の寸法 内径 D	D1	π・D1	厚さ T	有効長L 標準管	有効長L 半管	l1	S	カラー部の寸法 Lc1	Lc2	Lc	t	Dc	π×(Dc+2t)	参考質量（kg） 標準管	半管（両端加工）
250	250	340	1068	55	2000	1000							355	1125	260	131
300	300	394	1238	57									409	1294	315	159
350	350	450	1414	60			51	1.5	70	50	120	1.5	465	1470	462	232
400	400	506	1590	63									521	1646	548	276
450	450	564	1772	67	2430	1200							579	1828	651	327
500	500	620	1948	70									635	2004	749	376
600	600	736	2312	80			81	2.5	90	80	170	2	754	2381	1030	517
700	700	856	2689	90									874	2758	1340	673

先頭管（継手性能SJS）

■標準管

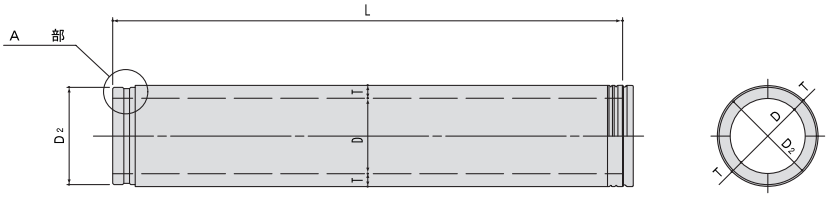

■半　管

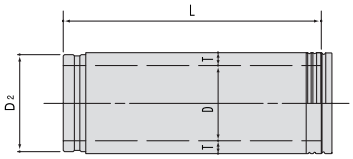

■A部詳細図

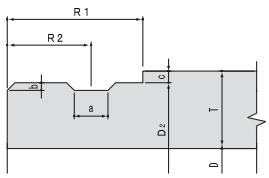

単位：mm

呼び径	管の寸法 内径 D	D2	π・D2	厚さ T	有効長L 標準管	有効長L 半管	R1	R2	カラー部の寸法 a	b	c	参考質量（kg） 標準管	半管（両端加工）
250	250	342	1037	55	1915	1000						246	134
300	300	396	1206	57								298	162
350	350	452	1382	60			105	65				442	224
400	400	508	1558	63	2345				26	6	9	524	277
450	450	566	1740	67		1200						623	330
500	500	622	1916	70								717	379
600	600	742	2293	80	2335		150	100				977	528
700	700	862	2670	90								1274	687