連結部詳細図

斜壁上部

大分市型

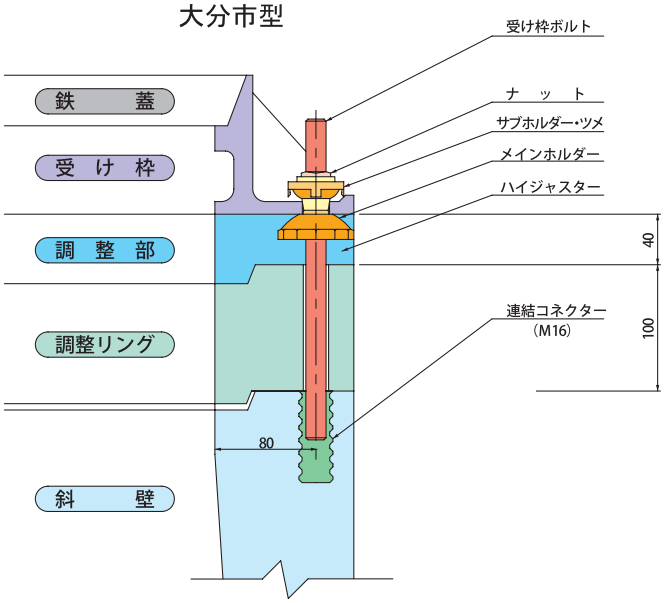

ハイジャスター

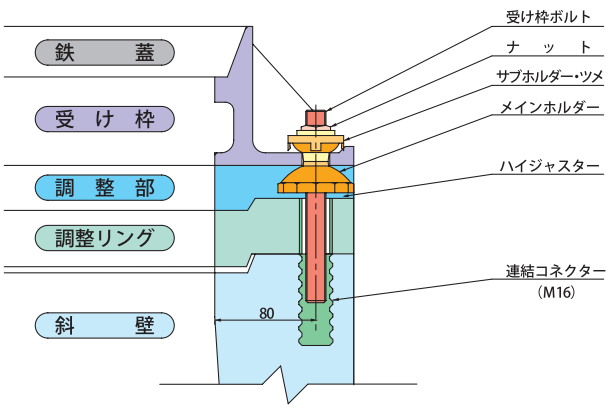

斜壁下部から底版上部
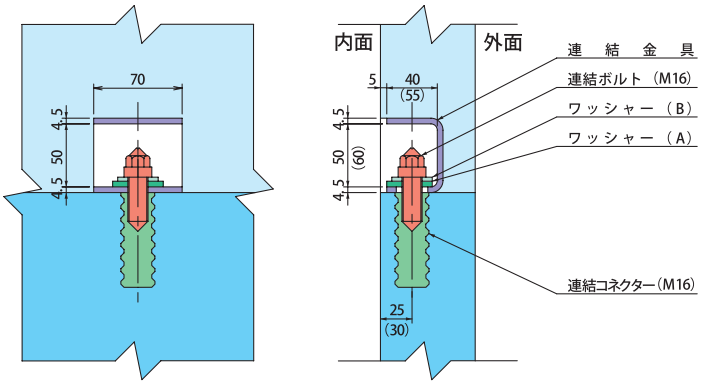
※（ ）は、２号の値である。