寸法図

（単位：mm）

A型

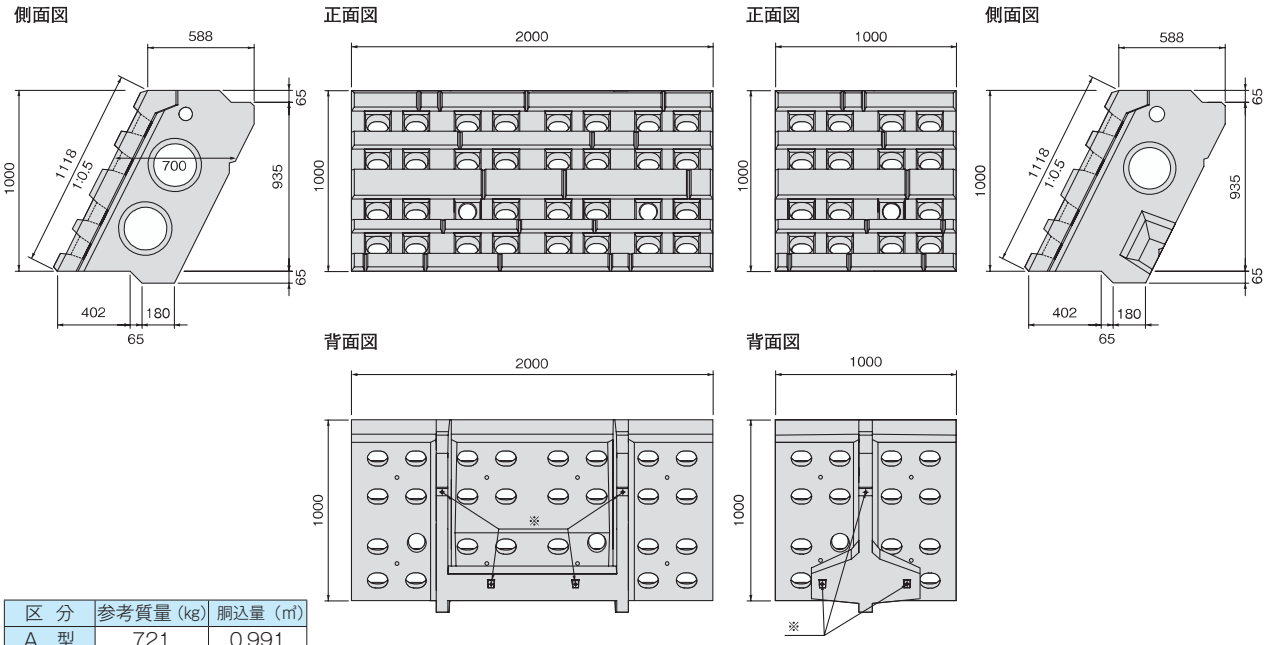

B型

区　分	参考質量（kg）	胴込量（㎥）
A　型	721	0.991
B　型	383	0.508

※セパレーター取付用インサート

C型

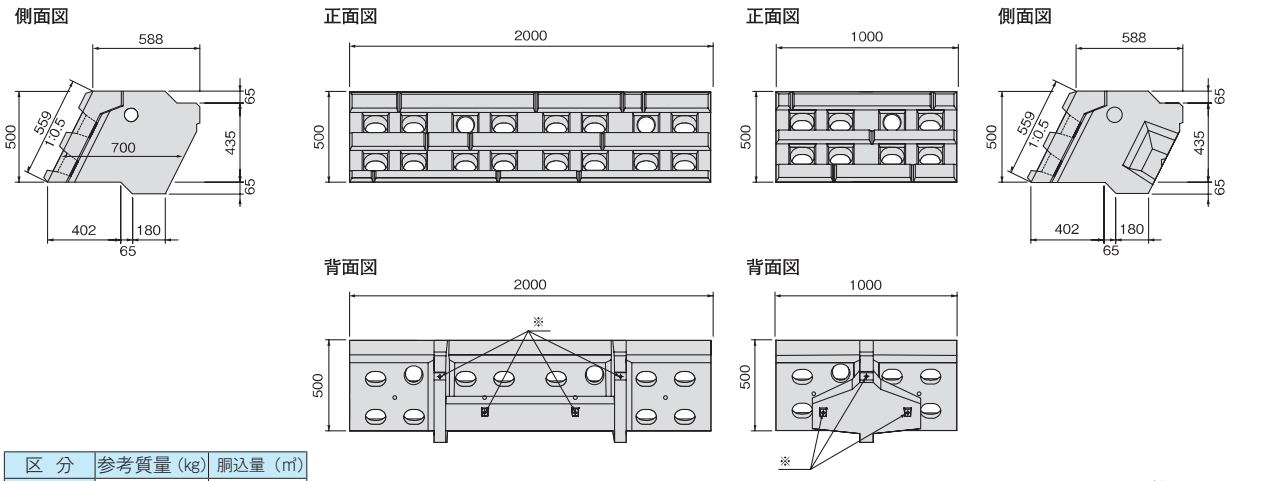

D型

区　分	参考質量（kg）	胴込量（㎥）
C　型	411	0.472
D　型	221	0.228

※セパレーター取付用インサート