寸法図

（単位：mm）

SPブロックⅢ-2型

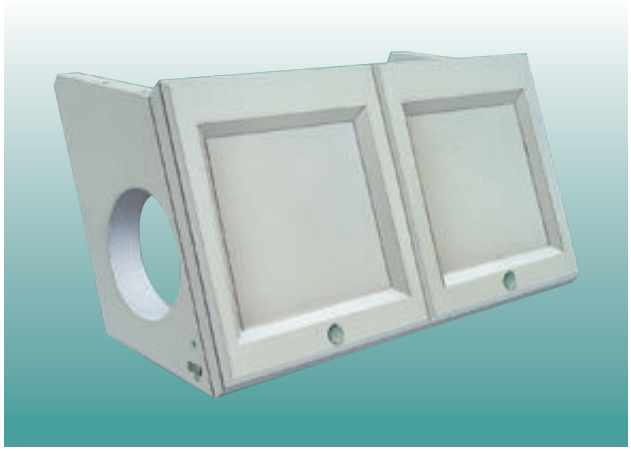

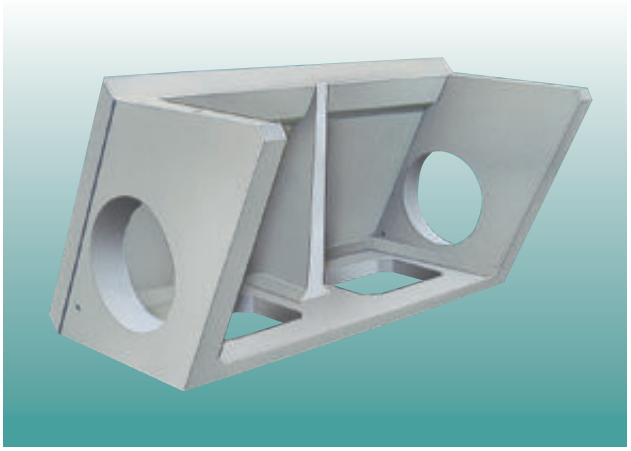

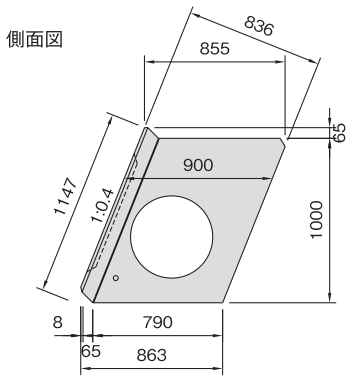

A型

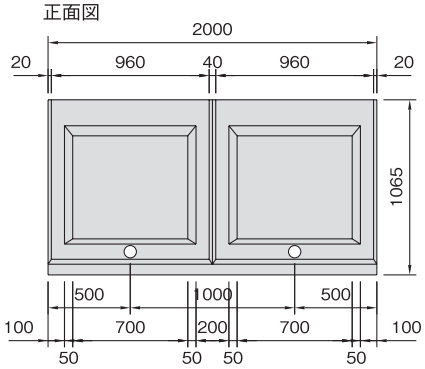

B型

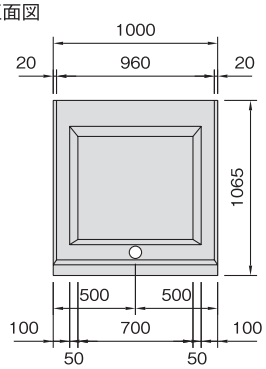

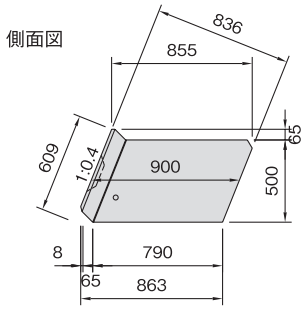

C型

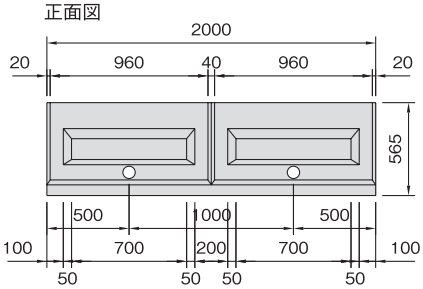

D型

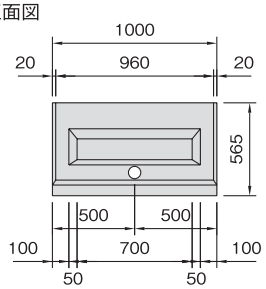

区　分	参考質量（kg）	胴込量（㎥）
A　型	1107	1.267
B　型	686	0.570
C　型	672	0.592
D　型	437	0.249