形状及び寸法

標準型

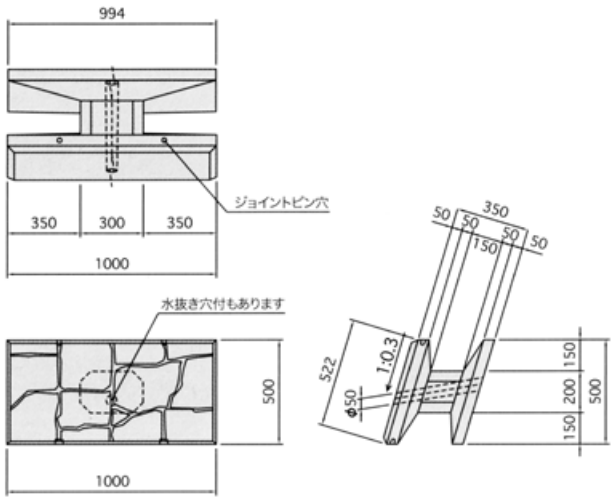

1/2 型

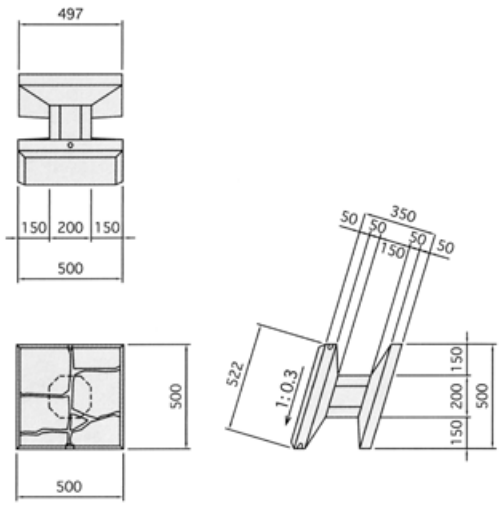

区　分	参考質量	胴込コンクリート(㎥)
標準型	224	0.096
1/2型	116	0.046
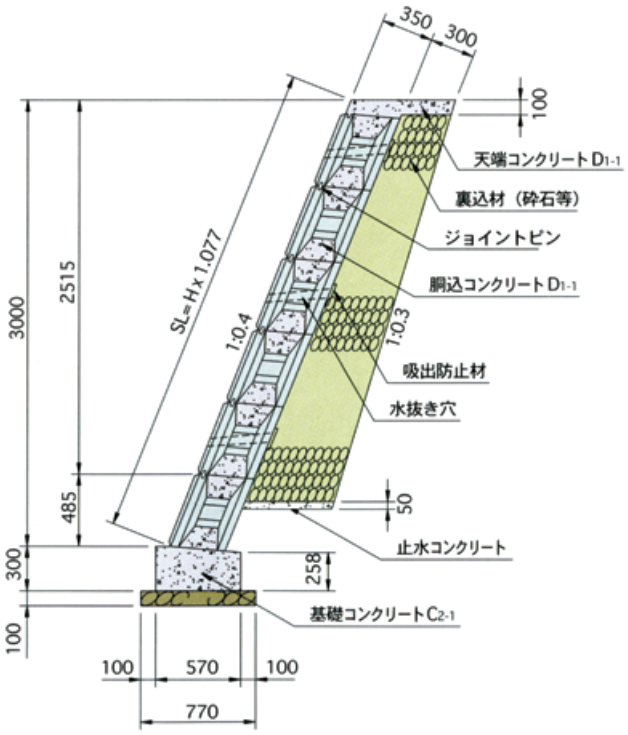
標準施工断面図