CC Carbide Cutters 硬质合金刀具

超硬カッター

●負荷の掛かるハードな切削加工に耐えうる高剛性の軸径φ6.0㎜の超硬カッターです。
●広い刃面と優れた切削力で、切削作業の効率アップが図れます。
●一般鋼材はもちろん、鋳鉄やステンレス鋼、各種合金のバリ取りや面取り、溶接部のビート除去にも適しています。

- This is a carbide cutter with a shaft diameter of ø6.0 ㎜ that can withstand the hard cutting work that is under load.
- With a wide blade surface and excellent cutting force, the efficiency of cutting work can be improved.
- It is suitable for deburring and chamfering of cast iron, stainless steel, various alloys as well as general steel materials, and beat removal of welds.

- 这是轴直径为ø6.0㎜的硬质合金刀具，可以承受负载下的硬切削
- 刀刃面积大，切削力优异，可提高切削效率。
- 适用于铸铁，不锈钢，各种合金以及普通钢材的去毛刺和倒角，以及焊缝的拍打去除。

1 φ軸径 6.0㎜ 超硬カッター Carbide Cutters

出荷単位:1本

スパイラルカット

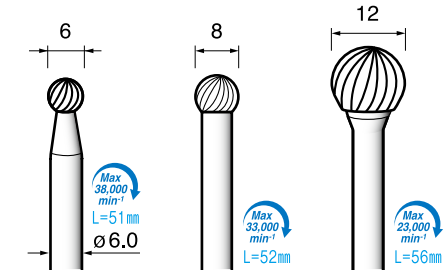

CC701	CC698	CC702
¥4,400(1本)	¥4,800(1本)	¥7,000(1本)

1 φ軸径 6.0㎜ 超硬カッター Carbide Cutters

出荷単位:1本

クロスカット

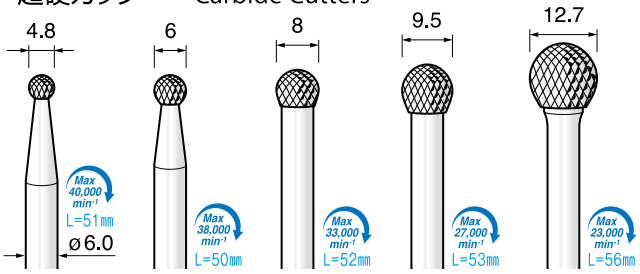

CC711	CC712	CC713	CC714	CC715
¥4,400(1本)	¥4,400(1本)	¥4,800(1本)	¥5,200(1本)	¥7,000(1本)

1 φ軸径 6.0㎜ 超硬カッター Carbide Cutters

出荷単位:1本

スパイラルカット

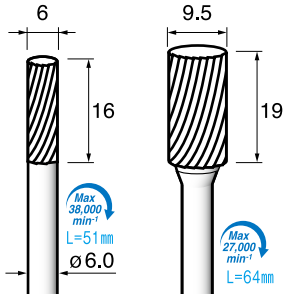

CC706	CC707
¥4,000(1本)	¥5,600(1本)

出荷単位:1本

クロスカット

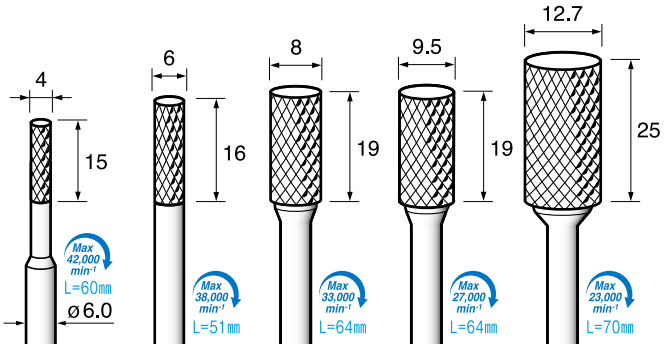

CC721	CC722	CC723	CC724	CC725
¥6,400(1本)	¥4,000(1本)	¥5,400(1本)	¥5,600(1本)	¥8,800(1本)

1 φ軸径 6.0㎜ 超硬カッター Carbide Cutters

出荷単位:1本

クロスカット

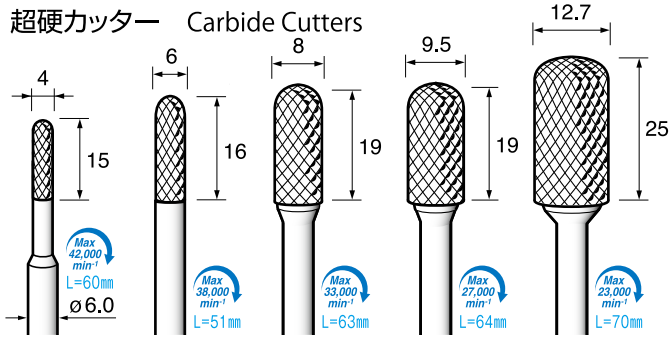

CC731	CC732	CC733	CC734	CC735
¥6,400(1本)	¥4,500(1本)	¥6,400(1本)	¥6,700(1本)	9,400(1本)

1 φ軸径 6.0㎜ 超硬カッター Carbide Cutters

出荷単位:1本

スパイラルカット

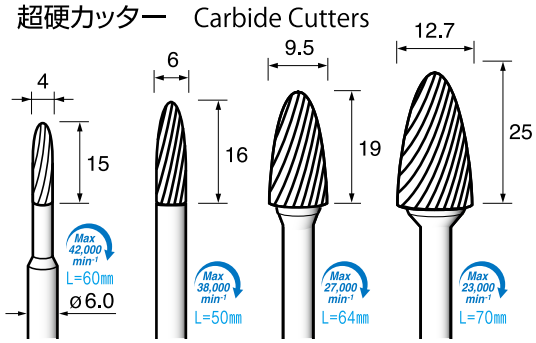

CC741	CC742	CC743	CC744
¥6,400(1本)	¥5,200(1本)	¥6,700(1本)	¥9,200(1本)

出荷単位:1本

クロスカット

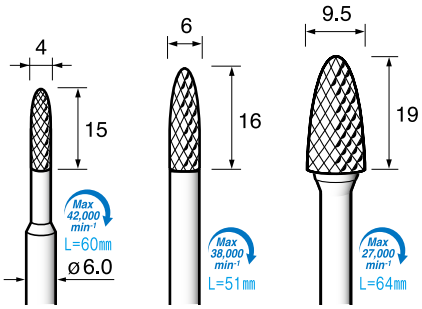

CC751	CC752	CC753
¥6,400(1本)	¥5,200(1本)	¥6,700(1本)

※安全のため作業中は保護メガネ、防塵マスクなどの保護具を必ず着用して下さい。