■ フォグランプ・ワークランプ関係

※スペック・サイズは概略です。

DS-074S
24V55W（ハロゲンH-3）黄

DS-077S
24V55W（ハロゲンH-3）白

DS-078S
24V35W　白

DS-082Z
24V40/40W　白

DS-083S
24V35W　黄

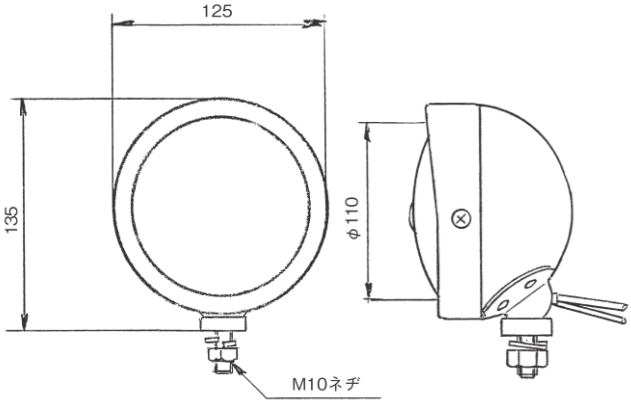

配線　：1本(切りっぱなし)
※白レンズ：DS-1760
黄レンズ：DS-1761
赤レンズ：DS-1874
※DS-0074/DS-0077/DS-0078/
DS-0079/DS-0082/DS-0083/
DS-0089は生産中止

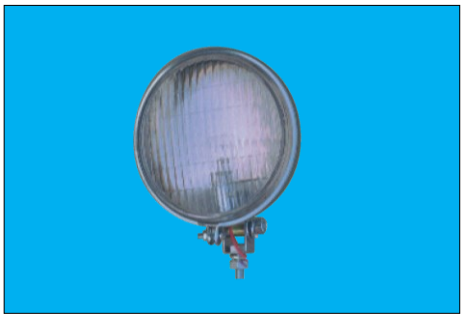

DS-084S
薄型　24V35W

レンズ：DS-1777
配線　：1本(ギボシ)

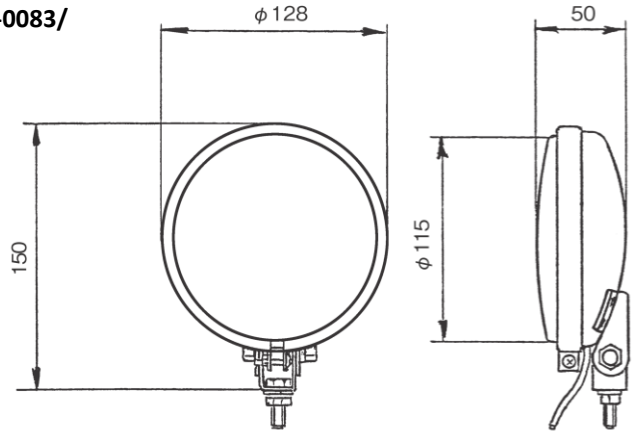

DS-095S
3.1/2白

配線：1本（ギボシ）
ボデーアース

※球なし　BA15S

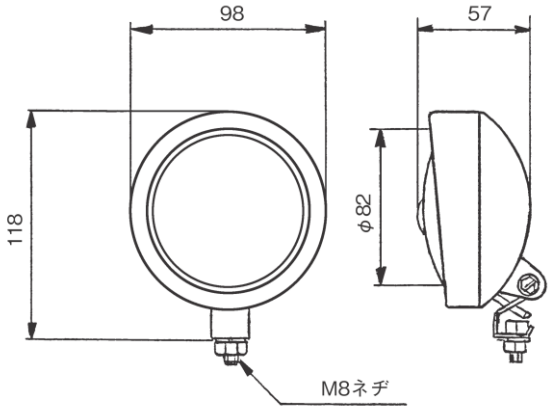

生産中止　※一部受注生産

DS-0089
4.1/2赤

DS-0096
3.1/2黄

DS-0097
3.1/2赤

DS-0087
薄型　SUS

DS-0091
薄型12V35W