■ LEDランプ関係

※スペック・サイズは概略です。

DS-0459

24V0.3W　LED×5灯
本体：SPC材（カチオン白塗装）
取付ビス間：200mm
配線：1本
ボデーアース仕様

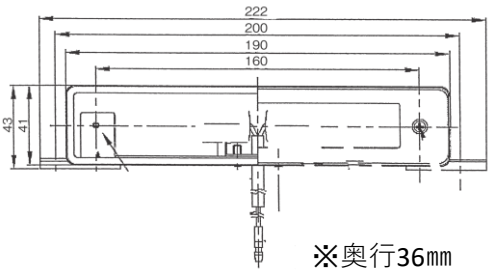

※奥行36㎜

12Vに対応しました

※DS-0456/DS-0481/DS-0492と同形状

DS-0496

12-24V2W
LED×12灯
本体：樹脂
取付ビス間：71mm
配線：2本
※LEDバルブDS-6369

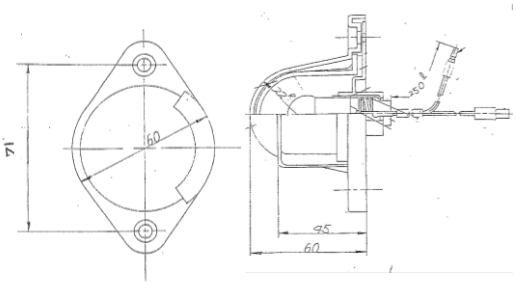

12Vに対応しました

※DS-0491と同形状

DS-0497

12-24V2W
LED×12灯　※LEDバルブDS-6369
本体：SPC材
取付ビス間：85mm
配線：1本
※DS-0491と同形状

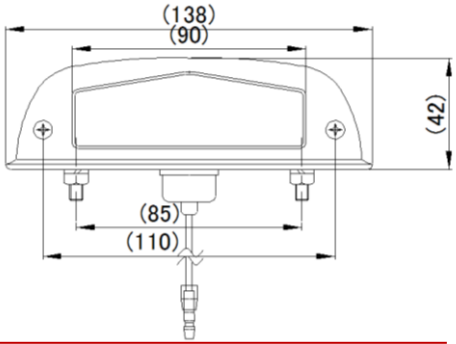

DS-0498

24V0.3W　LED×5灯
本体：SPC材（メッキ）
取付ビス間：160mm
配線：1本
ボデーアース仕様

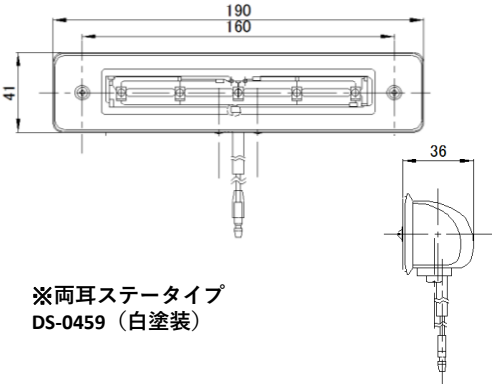

※両耳ステータイプ
DS-0459（白塗装）

DS-0499 Eマーク付

12V～24V共用 0.3W　IP65相当
LED×6灯　30～50cd
本体：樹脂
配線：2本
取付ビス間：69mm
※取付ステーセットはP-6000,P-6001

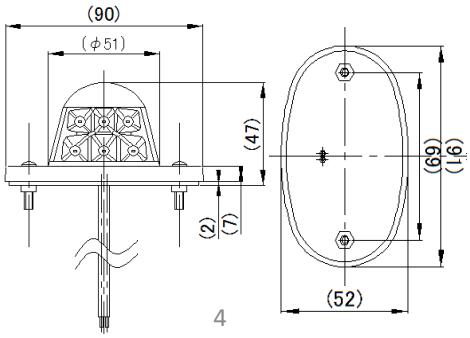

DS-0435（R）
DS-0436（L）
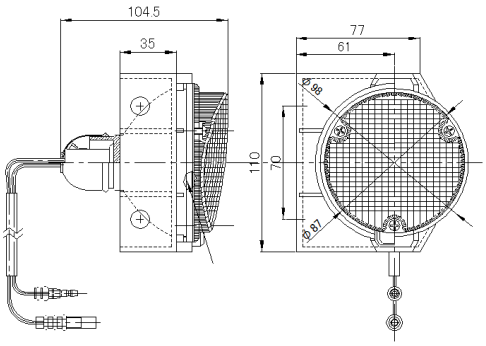
バックランプ
24V　LED×4灯　250cd
本体：樹脂