■ フォグランプ・ワークランプ関係

※スペック・サイズは概略です。

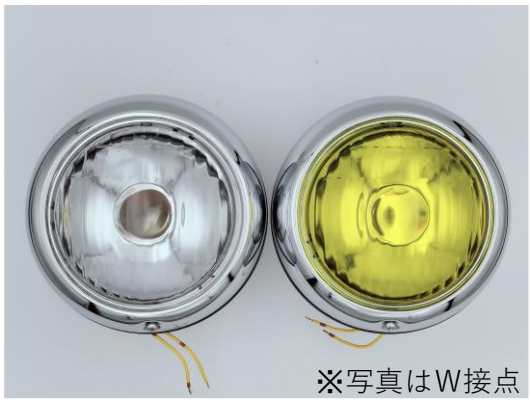

DS-0085 （白）**4.1/2 W接点(P15D30)**
DS-0086 （黄）**4.1/2 W接点(P15D30)**
DS-085S （白）**4.1/2 S接点(BA15S)**
DS-086S （黄）**4.1/2 S接点(BA15S)**
スチール製
白レンズ：DS-1760
黄レンズ：DS-1761
ボデーアース
電球なし

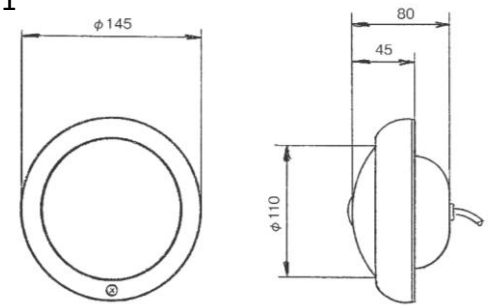

DS-0098 **5.1/2**（白）
DS-0099 **5.1/2**（黄）
スチール製
白レンズ：DS-1785
黄レンズ：DS-1786
配線　：2本（ギボシ）
ボデーアース
電球なし

※24V40/40W電球入り：DS0098B/0099B

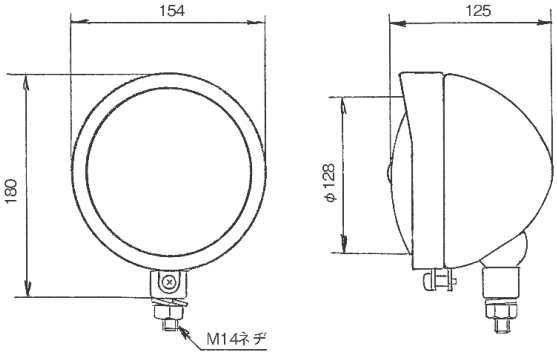
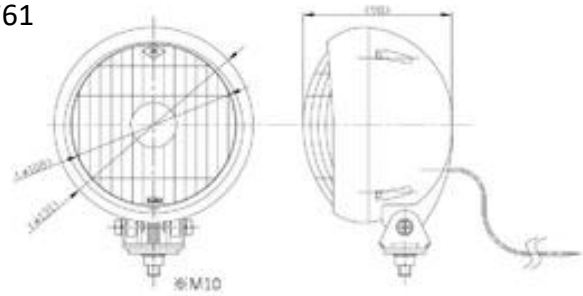
DS-110W **(白) 4.1/2 24 v 60W**
DS-111 Y **(黄) 4.1/2 24 v 60W**
樹脂製
配線：２本
白レンズ：DS-1760
黄レンズ：DS-1761