■ バックランプ

※スペック・サイズは概略です。
※純正適合につきましてはプライスリスト・パーツマン・EBE等を参照して下さい。

DS-0431(ISUZU)
DS-0440(FUSO)
SR,SBR 24V
9-8263-3115-0
FK MC840828
配線１本　ギボシ

DS-0446
日野新型バックランプ
81670-1350 24V25W
カプラ仕様
レンズ　DS-0884

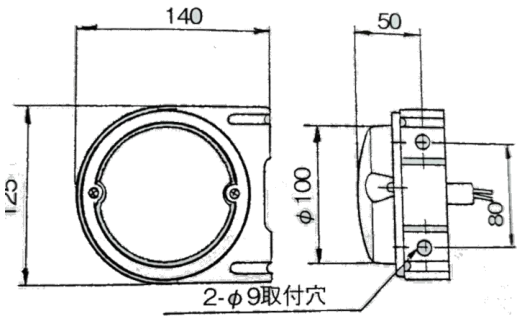

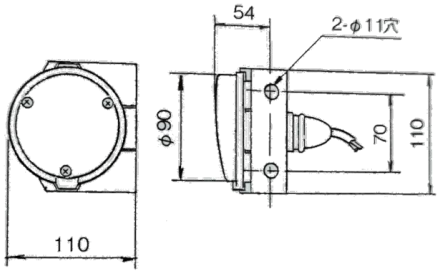

※左右共通品（レンズを外して180度回転させてください。）
レンズ　DS-0881
LEDタイプ　DS-0435/0436（P4参照）

DS-0441
FU 90y～　24V
MC853550

DS-0460
UD 90y～　24V
26540-00Z00

DS-0432
CX 90y～　24V
1-82130-012-1

DS-0433
CX 91y～　24V
1-82130-016-1

DS-0434 06y～ 24V
1-82130-025-0
MK435523
26540-0Z70A
※ISUZU・FUSO・UD・日野共通品

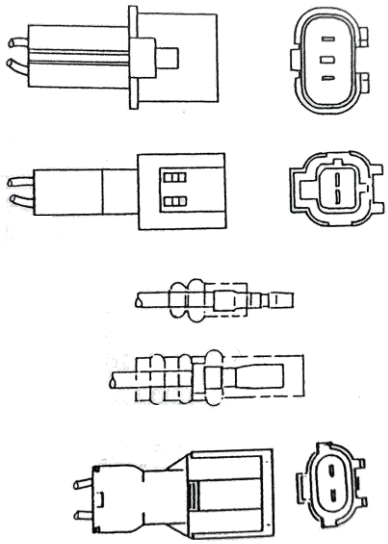

DS-1707
RSD型 SPCC(メッキ)
電球なし

DS-1816
RSD型 樹脂製(メッキ)
12V20W

DS-1817
RSD型 樹脂製(黒)
12V20W

P-8037
LEDバックランプ
スチール(黒塗装)
ECE規格　12V/24V兼用
LED 6灯　400㎲
色温度　6000K～6500K
IP67相当
160×45×55㎜

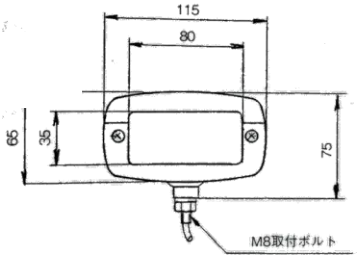

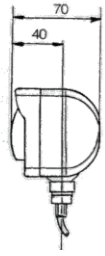

※DS1707・1816・1817サイズ共通