スタンダードタイプ（取付例）

出窓にもおすすめ

ステンレス製ブラック15出幅他

12 60　MB2木製タイマカラー

12 30 MB2木製タイマカラー

■木製納まり図

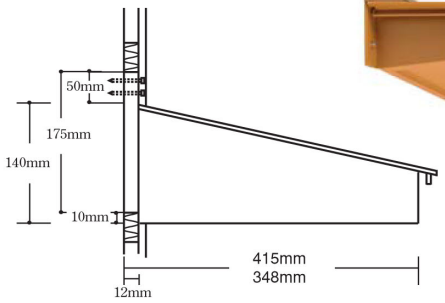

スタンダード
オレンジ　特注色

■標準納まり

【先付】

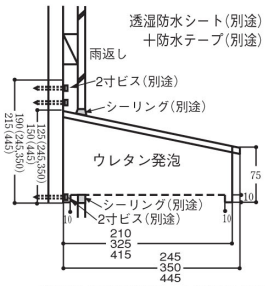

【後付】外壁仕上後に
取付の場合

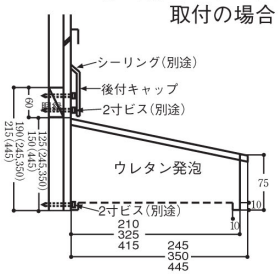

標準的な取付釘穴位置は、本体の両端から65mmとし、その間のピッチは均等割りとなります。
必要に応じて任意の位置に変更可能です。

スタンダードTK9　08 30　先付

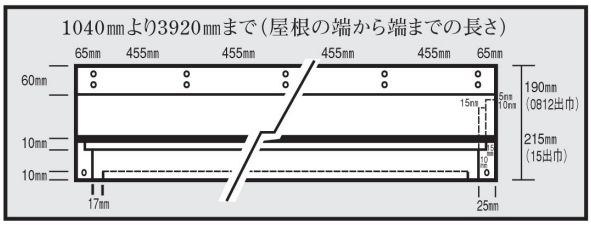

正面図（1,950㎜）（スタンダード）

■ひさし規格寸法表

	関　東　間					関　西　間				
幅寸法	3尺間用 1,040㎜	4.5尺間用 1,490㎜	6尺間用 1,950㎜	9尺間用 2,860㎜	12尺間用 3,770㎜	3尺間用 1,200㎜	4.5尺間用 1,650㎜	6尺間用 2,100㎜	9尺間用 3,020㎜	12尺間用 3,920㎜
8寸	08 30	08 45	08 60	08 90	08 120	08 30	08 45	08 60	08 90	08 120
12寸	12 30	12 45	12 60	12 90	12 120	12 30	12 45	12 60	12 90	12 120
15寸	15 30	15 45	15 60	15 90	15 120	15 30	15 45	15 60	15 90	15 120

スタンダードオレンジ特注色