株式会社　イズミ　　担当　　　　　　　　　　行

FAXグレーチング特注見積り依頼書

●グレーチングを正しく、安全にお使いいただく為、下記の事項を御記入ください。

材　　質	A）スチール製 (SS400、亜鉛めっき付)　　B）ステンレス製 (SUS304)
製品仕様	A）普通目［a) プレーンタイプ　b) ノンスリップタイプ］　C）縞板鋼板（防臭タイプ） B）細　目［a) プレーンタイプ　b) ノンスリップタイプ］
荷重条件	A）歩行者　　B）乗用車 C）トラック［ a) 2トン車　b) 4トン車　c) 10トン車］　D）その他（　　　　　　　）

みぞの形状・寸法

●側溝の場合

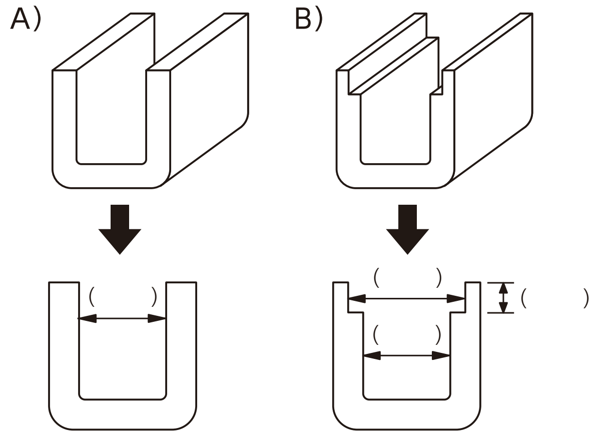

●ますの場合

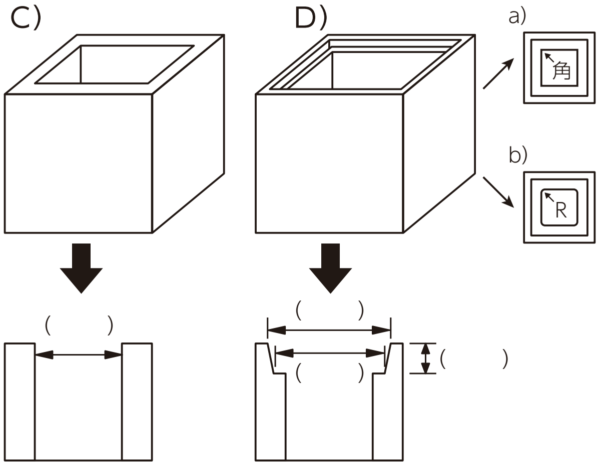

グレーチングの形状・寸法

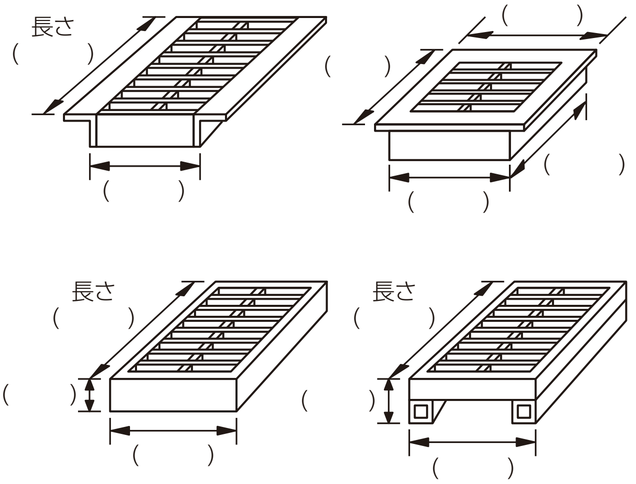

その他ご依頼事項等ございましたらご記入ください。

※グレーチングの特注品につきましては、商品の性格上返品・交換はご遠慮下さい。

お客様名		店舗名		ご担当者	
ご住所			TEL（　　　）　　－ FAX（　　　）　　－		

FAX（0594）76-4571　※コピーしてお使い下さい。