NSM3・NSM3R（ノンスリップタイプ）

ピッチ　P30~P13

■材質／SUS304

※車両が頻繁に通行する場所や、フォークリフトなどの特殊車両が通行する場所には適しません。

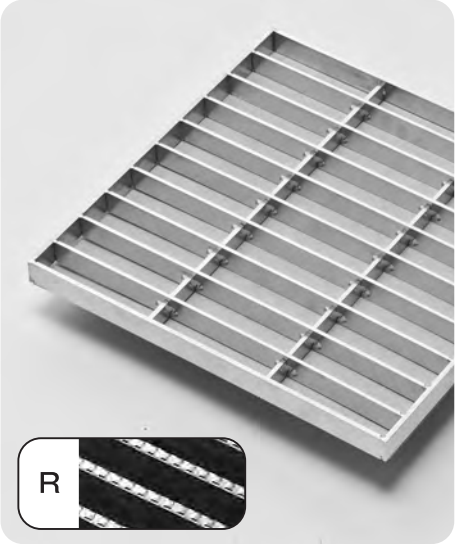

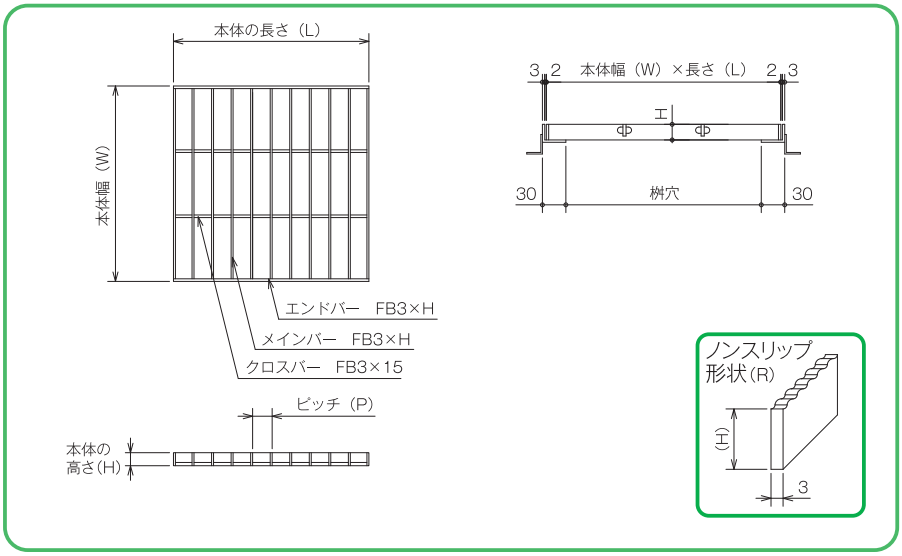

NSM3 ●型式記号・仕様・重量・価格表

型式記号	桝穴寸法(mm)	本体寸法(mm) W×L×H	P30 適用荷重	P30 重量(kg/枚)	P30 価格(円/枚)	P22 適用荷重	P22 重量(kg/枚)	P22 価格(円/枚)	P15 適用荷重	P15 重量(kg/枚)	P15 価格(円/枚)	P13 適用荷重	P13 重量(kg/枚)	P13 価格(円/枚)	受枠(NSL) 価格(円/台)
NSM3	250×250	300×300×15	歩道用	1.5	8,400	歩道用	1.9	10,600	歩道用	2.6	13,800	歩道用	2.9	15,500	9,100
		300×300×20	歩道用	2.0	10,700	歩道用	2.5	13,200	T-2	3.4	17,700	T-2	3.8	20,300	9,500
	300×300	350×350×15	歩道用	2.1	11,800	歩道用	2.6	14,700	歩道用	3.6	19,200	歩道用	3.9	22,100	10,400
		350×350×20	歩道用	2.7	14,600	歩道用	3.4	17,800	歩道用	4.7	24,300	T-2	5.2	27,600	10,800
	350×350	400×400×15	歩道用	2.7	14,600	歩道用	3.4	17,800	歩道用	4.5	24,000	歩道用	5.1	27,200	11,600
		400×400×20	歩道用	3.5	18,300	歩道用	4.4	23,200	歩道用	5.9	31,400	歩道用	6.7	36,000	12,200
	400×400	450×450×15	歩道用	3.3	18,200	歩道用	4.2	23,400	歩道用	5.7	30,900	歩道用	6.5	34,800	12,800
		450×450×20	歩道用	4.2	23,300	歩道用	5.5	29,000	歩道用	7.4	39,800	歩道用	8.5	45,900	13,500
	450×450	500×500×15	歩道用	4.0	22,000	歩道用	5.1	28,100	歩道用	7.0	37,000	歩道用	7.9	41,900	14,300
		500×500×20	歩道用	5.2	28,100	歩道用	6.6	35,000	歩道用	9.2	48,200	歩道用	10.4	55,200	15,000

NSM3R ●型式記号・仕様・重量・価格表

型式記号	桝穴寸法(mm)	本体寸法(mm) W×L×H	P30 適用荷重	P30 重量(kg/枚)	P30 価格(円/枚)	P22 適用荷重	P22 重量(kg/枚)	P22 価格(円/枚)	P15 適用荷重	P15 重量(kg/枚)	P15 価格(円/枚)	P13 適用荷重	P13 重量(kg/枚)	P13 価格(円/枚)	受枠(NSL) 価格(円/台)
NSM3R ポコポコ	250×250	300×300×15	歩道用	1.5	10,400	歩道用	1.9	13,400	歩道用	2.6	18,100	歩道用	2.9	20,200	9,100
		300×300×20	歩道用	2.0	13,800	歩道用	2.5	17,000	T-2	3.4	23,600	T-2	3.8	26,900	9,500
	300×300	350×350×15	歩道用	2.1	14,600	歩道用	2.6	18,600	歩道用	3.6	25,000	歩道用	3.9	28,500	10,400
		350×350×20	歩道用	2.7	19,500	歩道用	3.4	24,000	歩道用	4.7	32,700	T-2	5.2	37,300	10,800
	350×350	400×400×15	歩道用	2.7	18,100	歩道用	3.4	22,700	歩道用	4.5	31,400	歩道用	5.1	35,200	11,600
		400×400×20	歩道用	3.5	23,700	歩道用	4.4	30,100	歩道用	5.9	42,400	歩道用	6.7	48,700	12,200
	400×400	450×450×15	歩道用	3.3	22,600	歩道用	4.2	29,600	歩道用	5.7	40,000	歩道用	6.5	44,700	12,800
		450×450×20	歩道用	4.2	27,100	歩道用	5.5	37,300	歩道用	7.4	46,700	歩道用	8.5	54,000	13,500
	450×450	500×500×15	歩道用	4.0	27,500	歩道用	5.1	35,600	歩道用	7.0	48,300	歩道用	7.9	54,200	14,300
		500×500×20	歩道用	5.2	33,400	歩道用	6.6	45,300	歩道用	9.2	65,200	歩道用	10.4	74,700	15,000