歩道

AG(プレーン)・AGR(ノンスリップ)

■材質／アルミ

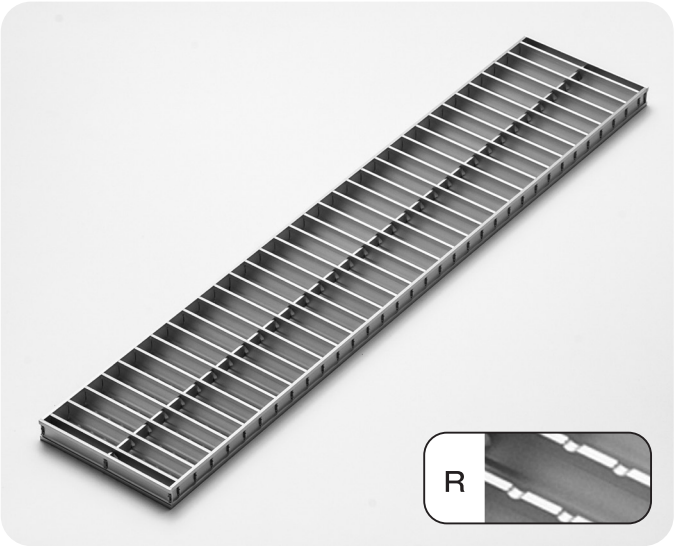

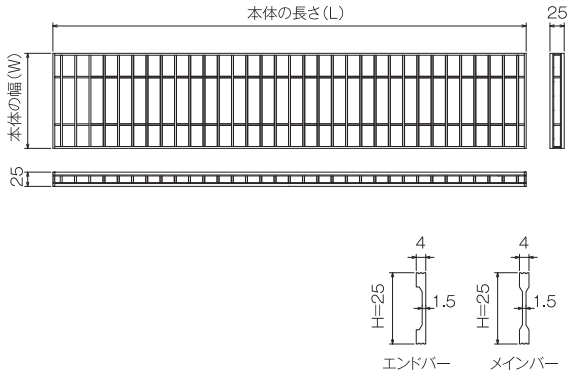

AG ●型式記号・仕様・重量・価格表

※H20、H30も製作可能です。

型式記号	溝幅(mm)	本体寸法(mm) W×L×H	P30			P20			P15		
			適用荷重	重量(kg/枚)	価格(円/枚)	適用荷重	重量(kg/枚)	価格(円/枚)	適用荷重	重量(kg/枚)	価格(円/枚)
AG	100	150×996×25	歩道用	1.2	**19,500**	歩道用	1.7	**24,400**	歩道用	2.1	**30,000**
	150	200×996×25	歩道用	1.7	**22,700**	歩道用	2.3	**28,500**	歩道用	2.9	**36,200**
	200	250×996×25	歩道用	2.1	**25,000**	歩道用	2.8	**31,400**	歩道用	3.6	**39,500**
	250	300×996×25	歩道用	2.5	**28,600**	歩道用	3.4	**35,700**	歩道用	4.3	**44,800**
	300	350×996×25	歩道用	2.9	**31,100**	歩道用	4.0	**39,400**	歩道用	5.0	**48,200**

AGR ●型式記号・仕様・重量・価格表

※H20、H30も製作可能です。

型式記号	溝幅(mm)	本体寸法(mm) W×L×H	P30			P20			P15		
			適用荷重	重量(kg/枚)	価格(円/枚)	適用荷重	重量(kg/枚)	価格(円/枚)	適用荷重	重量(kg/枚)	価格(円/枚)
AGR	100	150×996×25	歩道用	1.2	**21,400**	歩道用	1.7	**25,200**	歩道用	2.1	**38,800**
	150	200×996×25	歩道用	1.7	**24,100**	歩道用	2.3	**30,200**	歩道用	2.9	**47,200**
	200	250×996×25	歩道用	2.1	**26,900**	歩道用	2.8	**36,900**	歩道用	3.6	**51,700**
	250	300×996×25	歩道用	2.5	**31,000**	歩道用	3.4	**41,600**	歩道用	4.3	**55,800**
	300	350×996×25	歩道用	2.9	**33,900**	歩道用	4.0	**50,400**	歩道用	5.0	**67,000**

※標準サイズ以外の場合は別途お見積もりいたします。
※価格には消費税は含まれておりません、別途申し受けます。
※定価5万円以下のご注文につきましては小口運賃として別途2,000円を申し受けます。
※北海道・沖縄・離島等の価格はお問い合わせください。