歩道

アルミグレーチング

AGM(プレーン)・AGMR(ノンスリップ)

●材質／アルミ

※車両が頻繁に通行する場所や、フォークリフトなどの特殊車両が通行する場所には適しません。

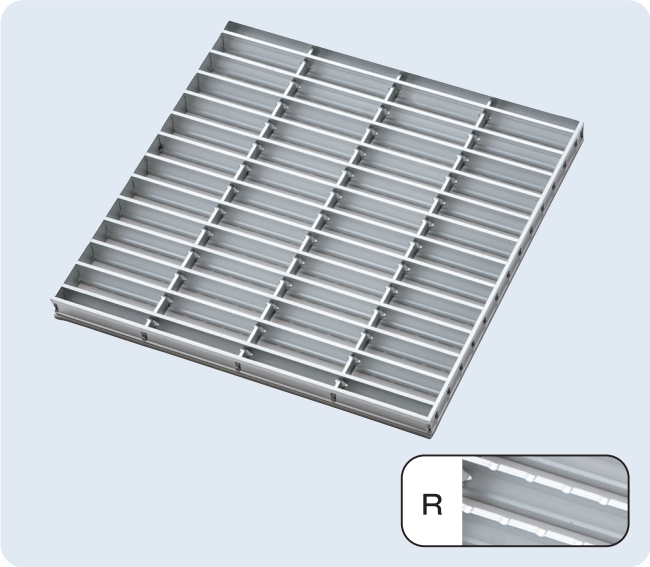

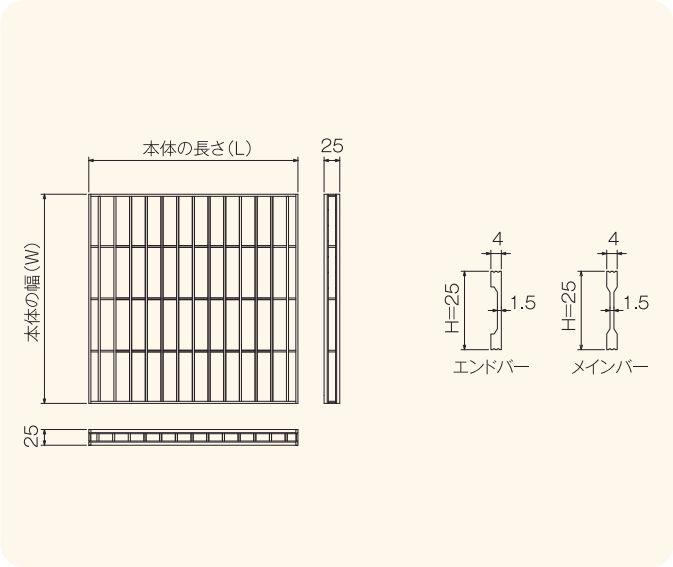

AGM

■型式記号・仕様・重量・価格表

※H20、H30も製作可能です。

型式記号	桝穴寸法(mm)	本体寸法(mm) W×L×H	P30			P20			P15		
			適用荷重	重量(kg/枚)	価格(円/枚)	適用荷重	重量(kg/枚)	価格(円/枚)	適用荷重	重量(kg/枚)	価格(円/枚)
AGM	250×250	300×300×25	歩道用	0.8	**12,000**	歩道用	1.0	**14,100**	歩道用	1.3	**19,900**
	300×300	350×350×25	歩道用	1.0	**14,200**	歩道用	1.4	**16,900**	歩道用	1.8	**21,400**
	350×350	400×400×25	歩道用	1.3	**19,200**	歩道用	1.8	**23,000**	歩道用	2.3	**28,200**
	400×400	450×450×25	歩道用	1.7	**22,600**	歩道用	2.3	**27,200**	歩道用	2.9	**35,100**

AGMR

■型式記号・仕様・重量・価格表

※H20、H30も製作可能です。

型式記号	桝穴寸法(mm)	本体寸法(mm) W×L×H	P30			P20			P15		
			適用荷重	重量(kg/枚)	価格(円/枚)	適用荷重	重量(kg/枚)	価格(円/枚)	適用荷重	重量(kg/枚)	価格(円/枚)
AGMR	250×250	300×300×25	歩道用	0.8	**12,800**	歩道用	1.0	**14,900**	歩道用	1.3	**20,800**
	300×300	350×350×25	歩道用	1.0	**15,400**	歩道用	1.4	**18,000**	歩道用	1.8	**23,900**
	350×350	400×400×25	歩道用	1.3	**20,700**	歩道用	1.8	**24,500**	歩道用	2.3	**30,800**
	400×400	450×450×25	歩道用	1.7	**24,600**	歩道用	2.3	**29,100**	歩道用	2.9	**38,500**

※標準サイズ以外の場合は別途お見積もりいたします。※定価5万円以下のご注文につきましては小口運賃として別途2,000円を申し受けます。
※価格には消費税は含まれておりません、別途申し受けます。　※北海道・沖縄・離島等の価格はお問い合わせください。