歩道

AG(プレーン)・AGR(ノンスリップ)

■材質／アルミ

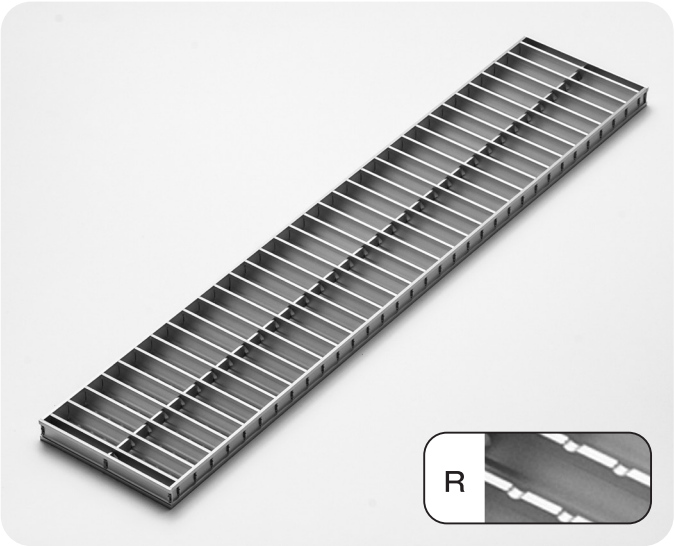

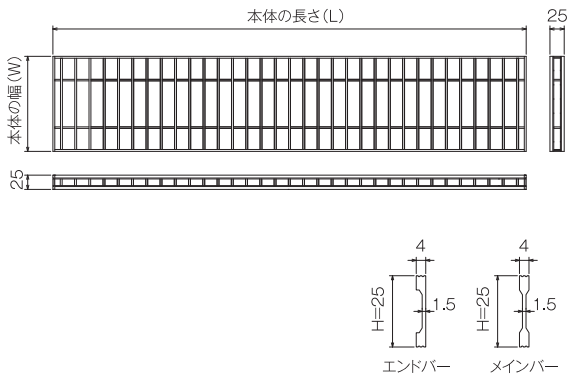

AG ●型式記号・仕様・重量・価格表 プレーン

※H20、H30も製作可能です。

型式記号	溝幅(mm)	本体寸法(mm) W×L×H	P30			P20			P15		
			適用荷重	重量(kg/枚)	価格(円/枚)	適用荷重	重量(kg/枚)	価格(円/枚)	適用荷重	重量(kg/枚)	価格(円/枚)
AG	100	150×996×25	歩道用	1.2	**21,500**	歩道用	1.7	**26,900**	歩道用	2.1	**33,000**
	150	200×996×25	歩道用	1.7	**25,000**	歩道用	2.3	**31,400**	歩道用	2.9	**39,900**
	200	250×996×25	歩道用	2.1	**27,500**	歩道用	2.8	**34,600**	歩道用	3.6	**43,500**
	250	300×996×25	歩道用	2.5	**31,500**	歩道用	3.4	**39,300**	歩道用	4.3	**49,300**
	300	350×996×25	歩道用	2.9	**34,300**	歩道用	4.0	**43,400**	歩道用	5.0	**53,100**

AGR ●型式記号・仕様・重量・価格表 ノンスリップ

※H20、H30も製作可能です。

型式記号	溝幅(mm)	本体寸法(mm) W×L×H	P30			P20			P15		
			適用荷重	重量(kg/枚)	価格(円/枚)	適用荷重	重量(kg/枚)	価格(円/枚)	適用荷重	重量(kg/枚)	価格(円/枚)
AGR	100	150×996×25	歩道用	1.2	**23,600**	歩道用	1.7	**27,800**	歩道用	2.1	**42,700**
	150	200×996×25	歩道用	1.7	**26,600**	歩道用	2.3	**33,300**	歩道用	2.9	**52,000**
	200	250×996×25	歩道用	2.1	**29,600**	歩道用	2.8	**40,600**	歩道用	3.6	**56,900**
	250	300×996×25	歩道用	2.5	**34,100**	歩道用	3.4	**45,800**	歩道用	4.3	**61,400**
	300	350×996×25	歩道用	2.9	**37,300**	歩道用	4.0	**55,500**	歩道用	5.0	**73,700**

※標準サイズ以外の場合は別途お見積もりいたします。
※価格には消費税は含まれておりません、別途申し受けます。
※価格には運送費は含まれておりません、送付先、数量により運送費が異なります。