空洞コンクリートブロック（JIS 対象品）

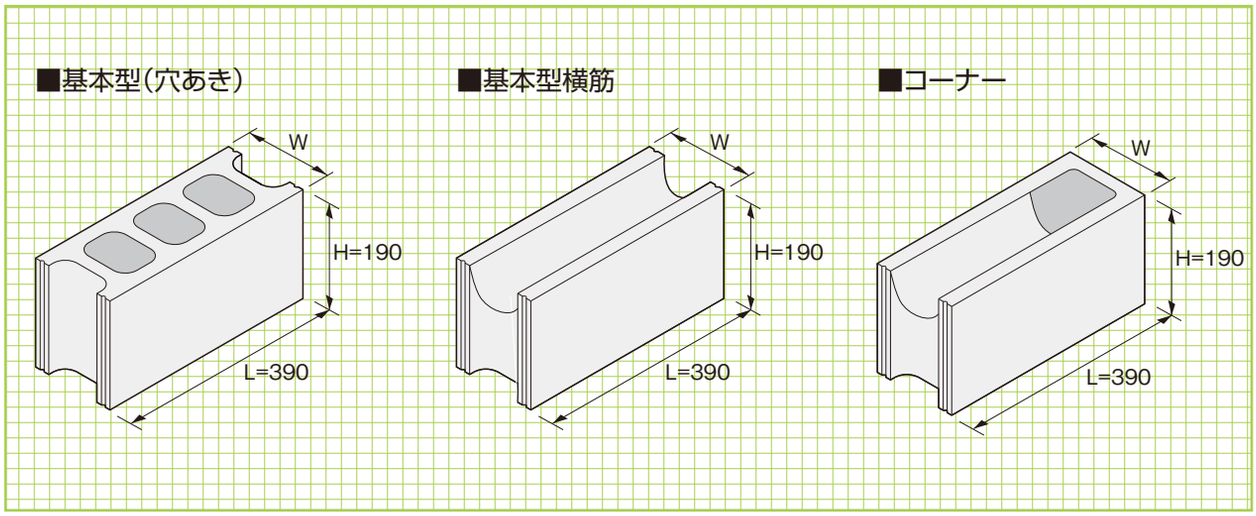

■A 種（08･軽量）

寸法･重量表

No.	呼　称	寸　法（mm）			参考重量（kg）
		W	L	H	
01	A 種（08･軽量）70 基本型のみ （JIS外品）	70	390（10）	190（10）	5.4
02	A 種（08･軽量）100 （JIS品）	100	390（10）	190（10）	6.4
03	A 種（08･軽量）120 （JIS品）	120	390（10）	190（10）	7.6
04	A 種（08･軽量）150 （JIS品）	150	390（10）	190（10）	9.7

■B 種（12･半重量）

寸法･重量表

No.	呼　称	寸　法（mm）			参考重量（kg）
		W	L	H	
05	B 種（12･半重量）100 （JIS品）	100	390（10）	190（10）	7.3
06	B 種（12･半重量）120 （JIS品）	120	390（10）	190（10）	9.1
07	B 種（12･半重量）150 （JIS品）	150	390（10）	190（10）	11.0

■C 種（16･重量）

寸法･重量表

No.	呼　称	寸　法（mm）			参考重量（kg）
		W	L	H	
08	C 種（16･重量）100 （JIS品）	100	390（10）	190（10）	9.4
09	C 種（16･重量）120 （JIS品）	120	390（10）	190（10）	11.0
10	C 種（16･重量）150 （JIS品）	150	390（10）	190（10）	13.4
11	C 種（16･重量）190 （JIS品）	190	390（10）	190（10）	16.9
12	C 種防水 100（横筋のみ）（受注生産） （JIS品）	100	390（10）	190（10）	10.1
13	C 種防水 120（横筋のみ）（受注生産） （JIS品）	120	390（10）	190（10）	12.2
14	C 種防水 150（横筋のみ）（受注生産） （JIS品）	150	390（10）	190（10）	15.0
15	C 種防水 190（横筋のみ）（受注生産） （JIS品）	190	390（10）	190（10）	18.2