フェンス基礎石



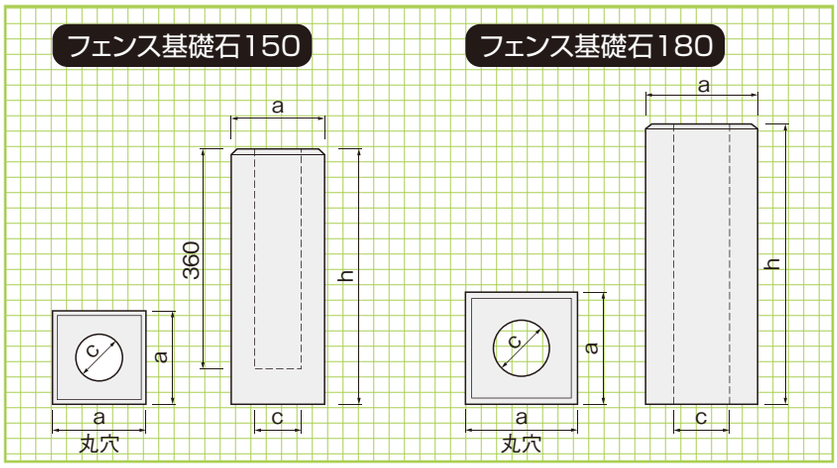

■寸法･重量表

呼　称	寸　法(mm)			参考重量(kg)
	a	h	c	
フェンス基礎石150	150	410	75φ	18
フェンス基礎石180	180	450	90φ	27

単管ベース



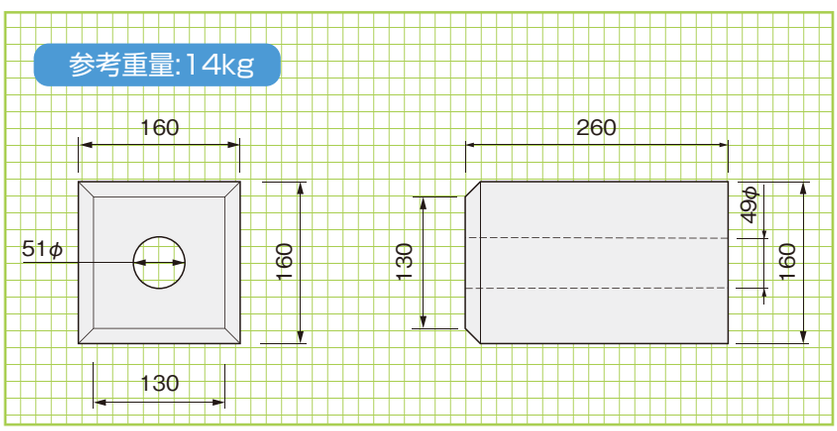

基礎石130(角穴)

