⑥ SOMENO式構成材《ネダ・エース》《ネダ・エース低床用》

（直張り床の改修工事、教室等の低床用に最適）

単位：mm

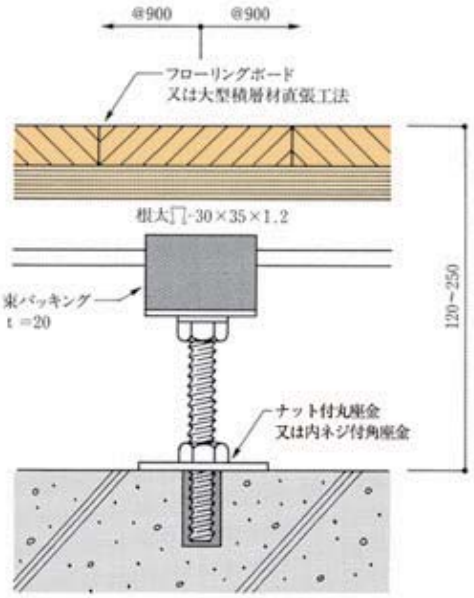

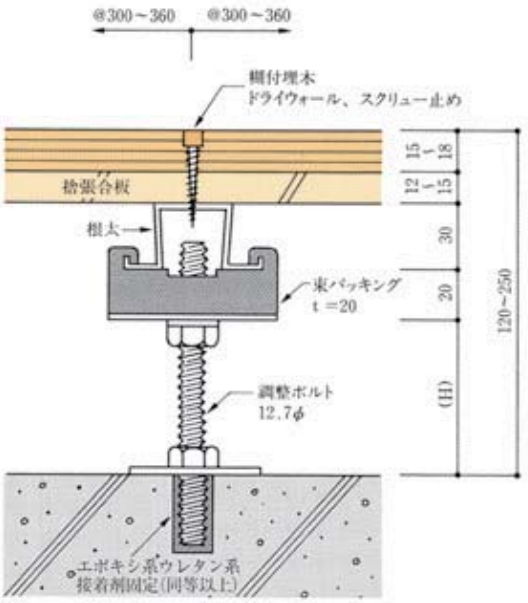

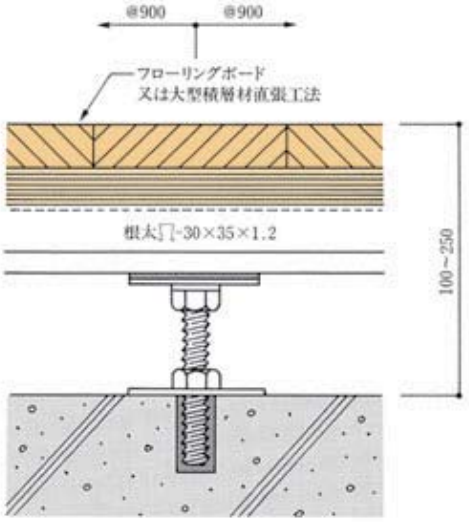

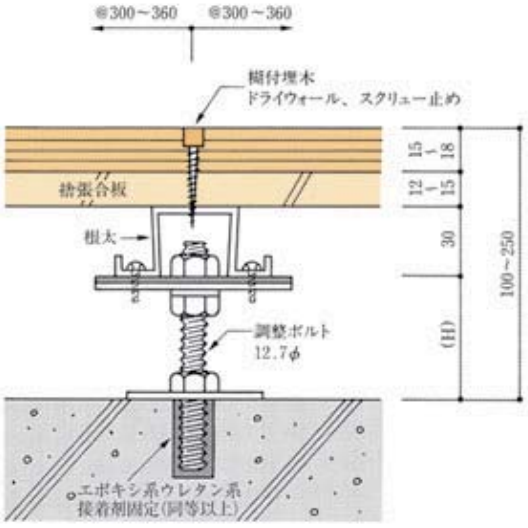

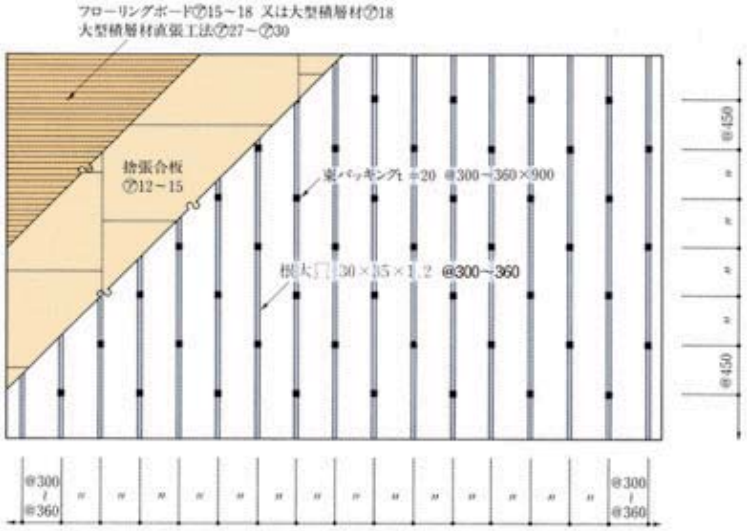

※体育館以外の床の束パッキングは、タテ・ヨコならびで施行できます。
※低床用は弾性はございません。