⑧ SOMENO式構成材《スーパーL形》

（高性能遮音床でLH-45・LL-40クリア）

単位：mm

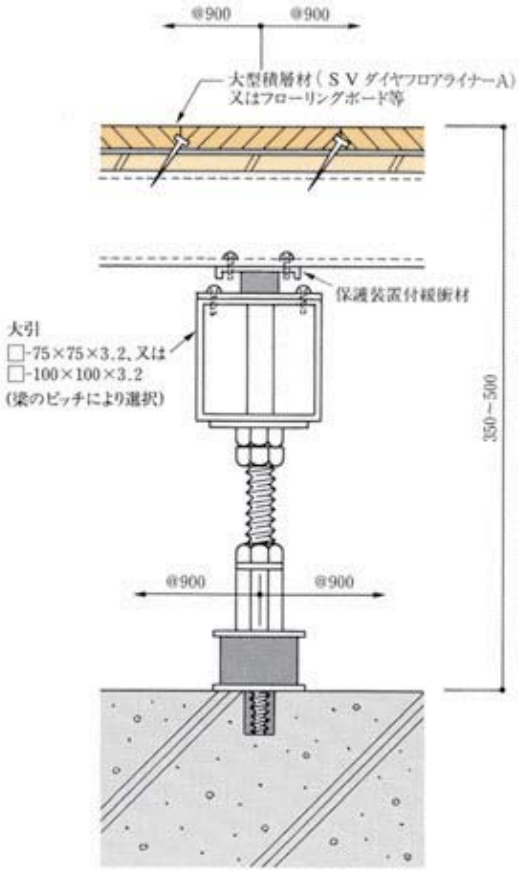

重量衝撃源に対する床衝撃音レベルを決定する主な要因は「床スラブの厚さ」「スラブ面積」「周辺の支持条件」などがあり、ジム・エース「スーパーL」は、剛性の高い大梁、小梁の上に緩衝材を取り付けた支持台を設置することにより、躯体スラブの振動を押え、床面に加わった衝撃を大幅に低減し、より一層、遮音効果を高め重量衝撃音レベルをLH-45（LL-40）に低減する工法です。

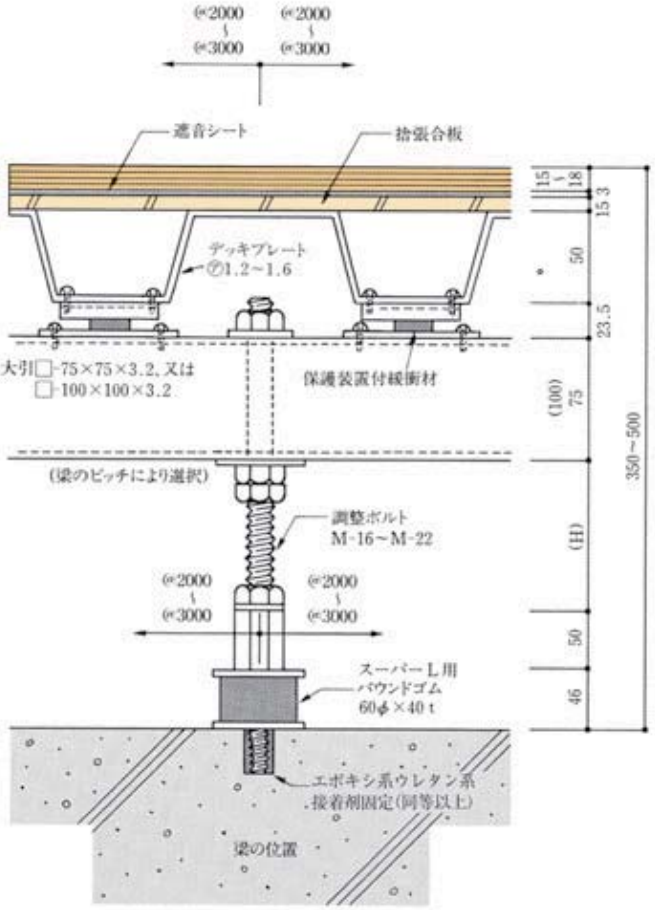

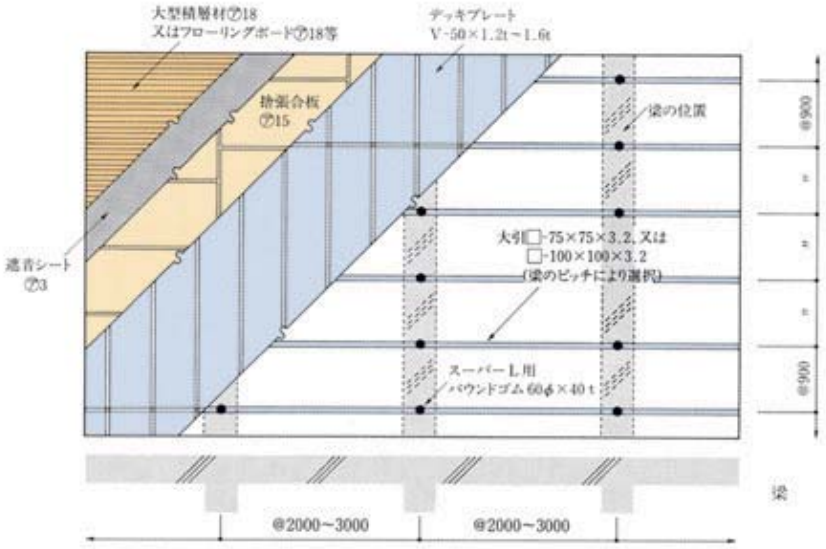

※仕上り高さＨ＝500をこえる場合は、支持台をパイプ仕様（34φ・48.6φ）とする。