⑩ SOMENO式構成材《スイング・フロア》

単位：mm

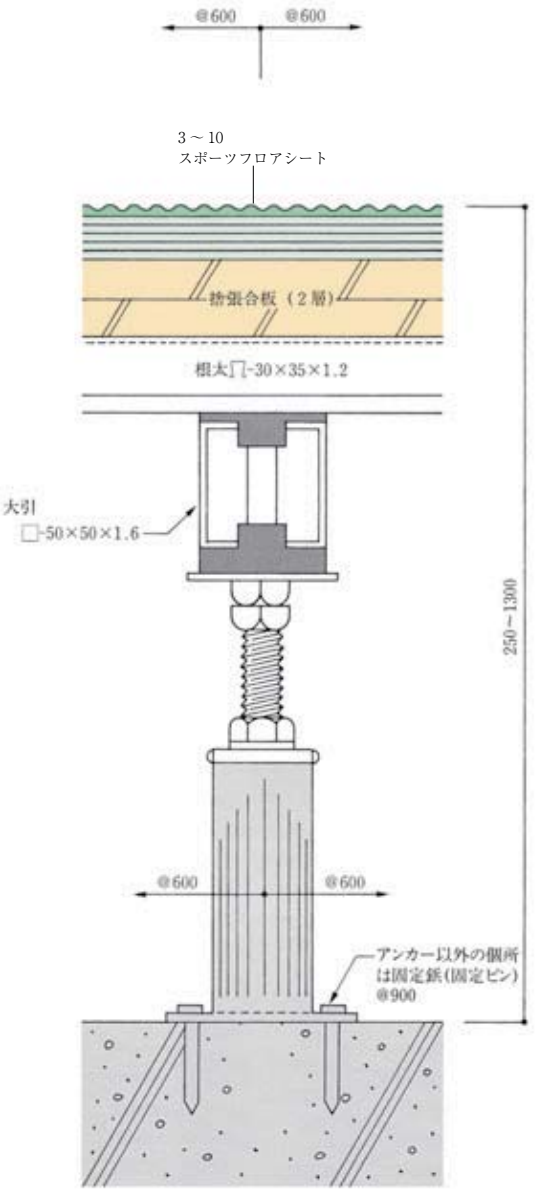

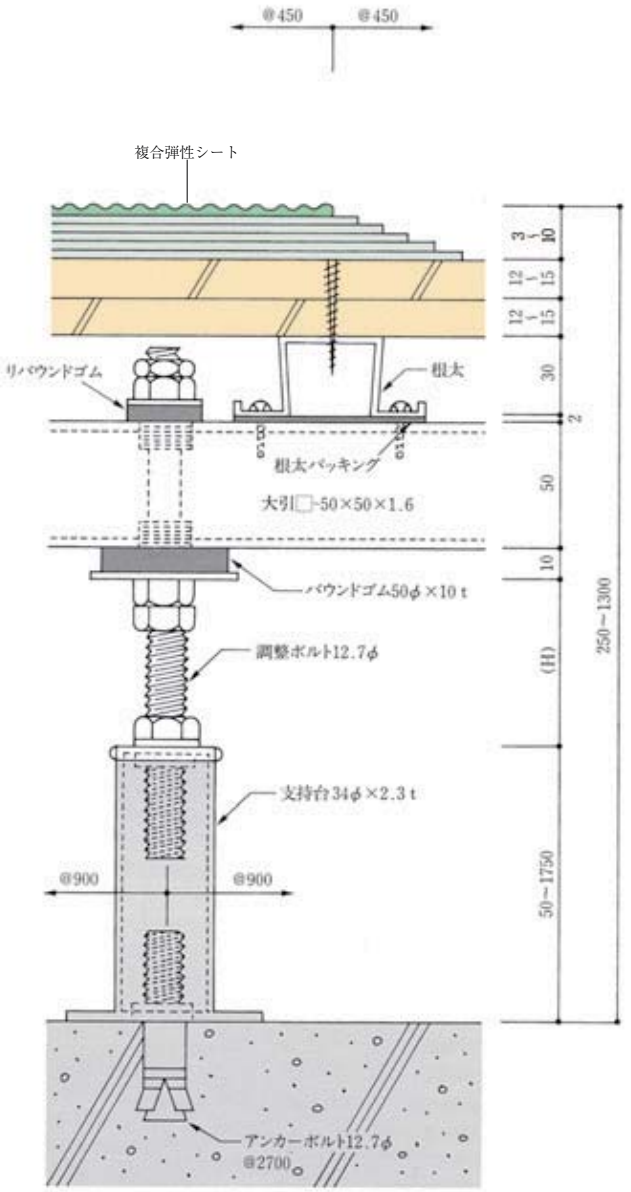

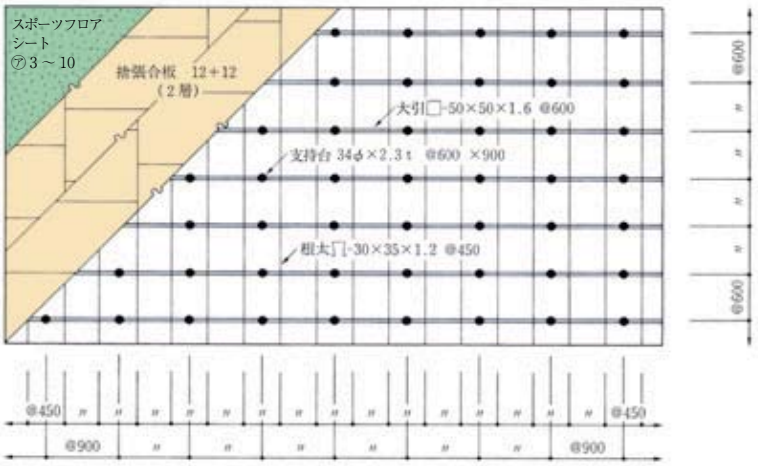

スイング·フロア

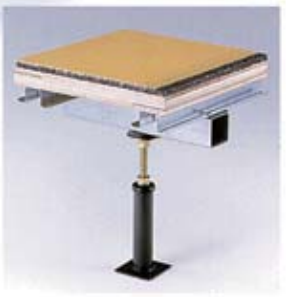

スイング·フロア

※⑩は仕上材が複合弾性床仕様の工法で、鋼製下地材の面弾性と複合弾性床の点弾性を複合した、
両面の特長を生かした工法で、大変バラツキの少ない安全な床です。
※その他のタイプ使用可能です。