単位：mm

■スタッド詳細図

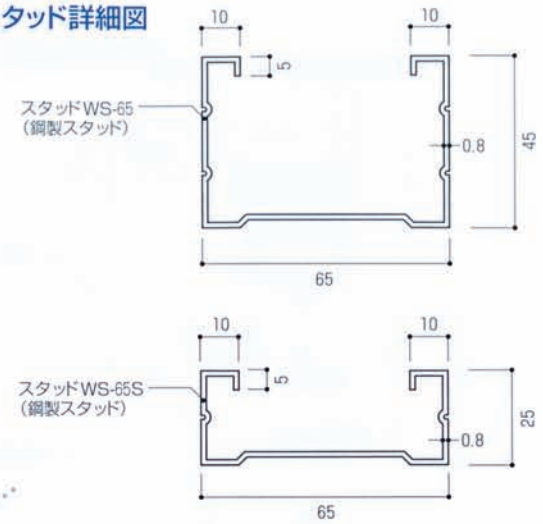

■ランナ詳細図

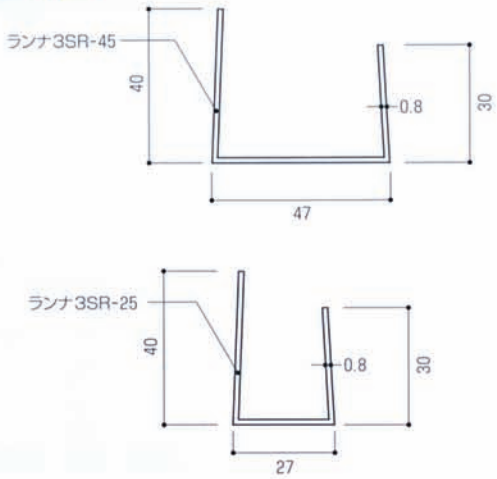

■スタッド緩衝材固定用抜孔詳細図

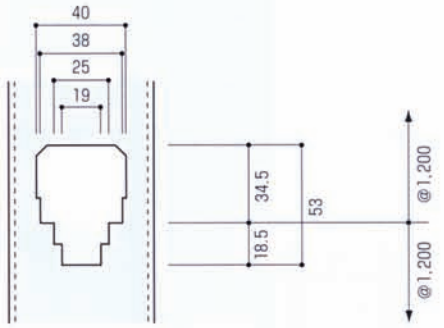

■不燃材用クリップ詳細図

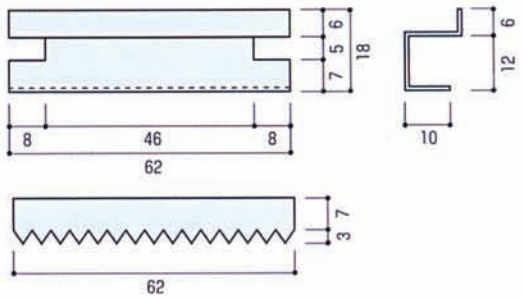

■固定用金具詳細図

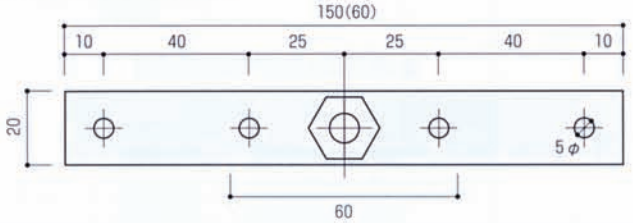

■パネル固定クリップ詳細図

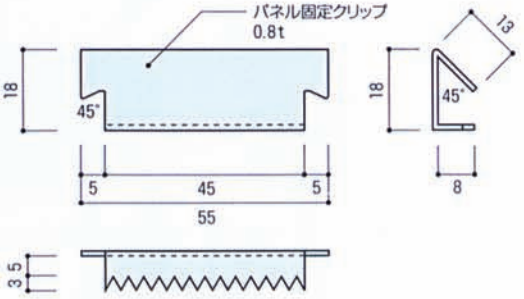
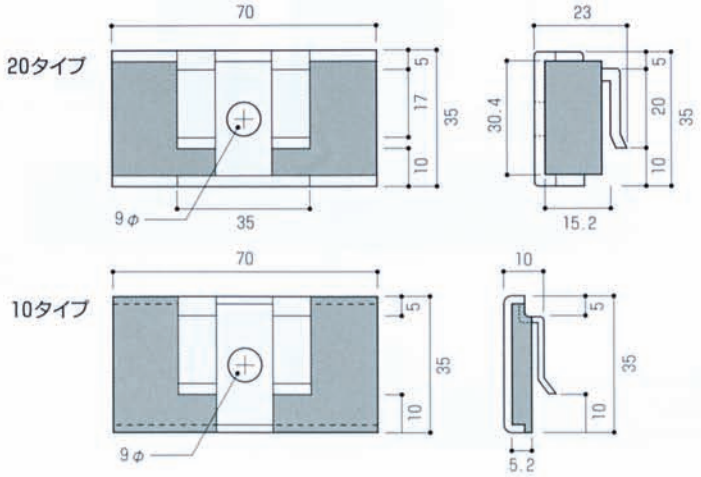
■緩衝材詳細図