調整戸車10型

丸型 平型 V型 U型 ステンレス枠 鉄枠

※枠のサイズは全種類同じサイズです。

※戸の位置が上がり過ぎたり、下がり過ぎたり、傾いたりしている場合は、戸車の調整ねじをドライバーで回して車の上下調整をしてください。

※1パック2ケ入です。

商品コード	車形状	板 厚	軸材質	車	自 重	耐荷重(2ケ当り)	希望小売価格(1P当り)	一箱入数	一甲入数
TDM-P309	V型	SPCC t1.2	鉄	ジュラコン	117g	20kg	970	5	50
TPM-P302	平型	SPCC t1.2	鉄	LPプラス	117g	20kg	1,000	5	50

特長 調整範囲5mm。

用途 木製建具

〈ベアリング入ジュラコン車30mm平型〉

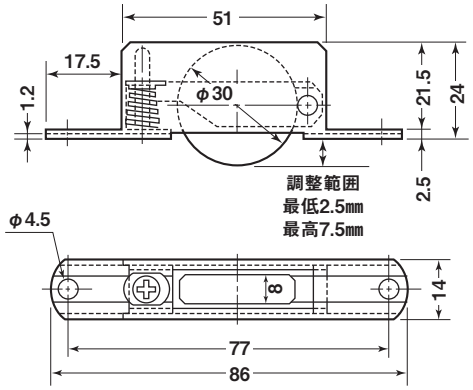

※鉄枠のメッキはクロメート処理です。

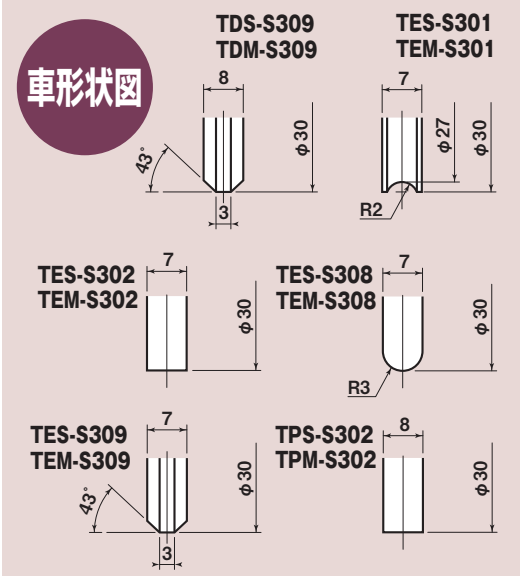

ステンレス枠

商品コード	サイズ	形 状	板 厚	軸材質	車	取付ネジ寸法	自 重	耐荷重(2ケ当り)	希望小売価格(1ケ当り)	一箱入数	一甲入数
TDS-S309	30mm	V型	SUS304·t1.2	SUS304	ジュラコン	M3	50g	20kg	520	10	200
TES-S301		丸型			ジュラコン ベアリング(鉄)入		55g	30kg	640	10	200
TES-S302		平型					55g	30kg	640	10	200
TES-S308		U型					55g	30kg	640	10	200
TES-S309		V型					55g	30kg	640	10	200
TPS-S302		平型			LPプラス		49g	20kg	540	10	200

鉄枠

商品コード	サイズ	形 状	板 厚	軸材質	車	取付ネジ寸法	自 重	耐荷重(2ケ当り)	希望小売価格(1ケ当り)	一箱入数	一甲入数
TDM-S309	30mm	V型	SPCC·t1.2	鉄	ジュラコン	M3	50g	20kg	420	10	200
TEM-S301		丸型			ジュラコン ベアリング(鉄)入		55g	30kg	540	10	200
TEM-S302		平型					55g	30kg	540	10	200
TEM-S308		U型					55g	30kg	540	10	200
TEM-S309		V型					55g	30kg	540	10	200
TPM-S302		平型			LPプラス		49g	20kg	440	10	200