ブルに対応。

リフォーム戸車

リフォーム戸車は、既存の枠を生かして車のみの交換も可能です。取替えるにも廃盤になって在庫の無い戸車などにおすすめです。メンテナンスなどのニーズにしっかりとお応えいたします。サイズや素材、構造などに関しても、可能な限り対応させていただきます。

リフォーム

戸車の既存の枠を利用し、車輪部分のみ別注で製作、交換いたしました。弊社のカタログの中に似た製品があったことからご依頼頂き、製作した戸車は公民館の腰窓に使用されています。また、今回に限らずサッシ用の戸車は廃盤になっているものが多いという声を耳にしております。このように現在廃盤の商品も別注で製作することが可能です。

リフォーム

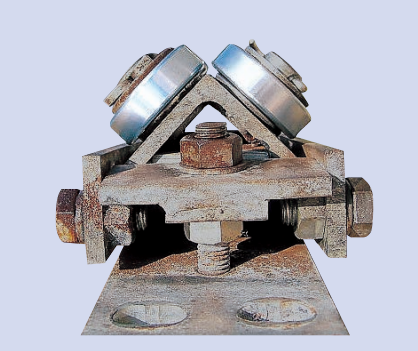

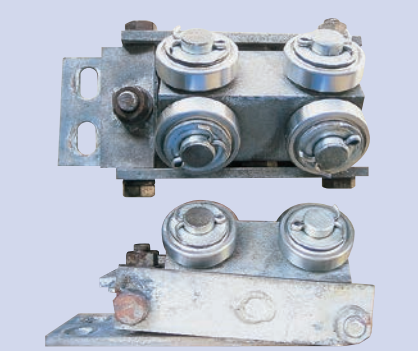

製材車のベアリングを取り替えました。

リフォーム

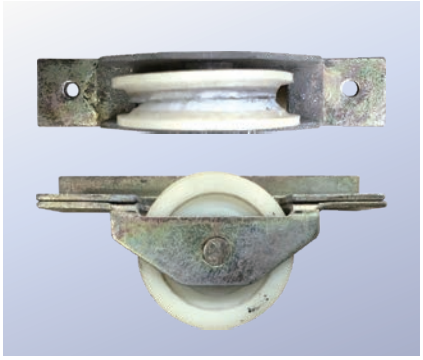

枠を生かして車のみの交換をしました。

ベアリング

●ベアリングが錆やすく、ベアリングだけを取替えたいと言うお客様に別製加工で車を図の様に加工ができます。

※図の様にベアリングを希望のC型止め輪２ヶを使用してベアリングを止めているので、C型止め輪２ヶを外し、ベアリングの外形を叩いて頂くとベアリングが外れます。

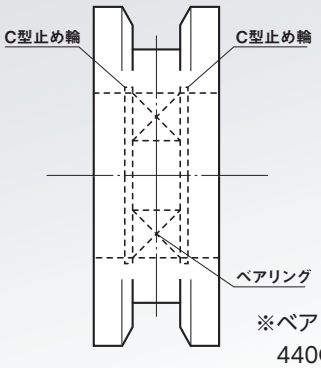

※ベアリングは440Cタイプになります。