ガイド付き重量戸車

特注品　トロ車型　ステンレス枠

特殊門扉用戸車
重量戸車
ロタ・重量戸車
キャスター戸車
Hブーリー
セミブルック
Cローラー
パテント車
ガイドローラー
底車
公団・公社用戸車
サッシ取替戸車
ステンレス戸車
鉄戸車
調整戸車
横調整戸車
フラッター戸車
樹脂戸車
Uステンレール用戸車
ローラー戸車
真鍮戸車
吊戸車
スライドラック用
下車

JCS-G1107
（脱線防止金具無し）

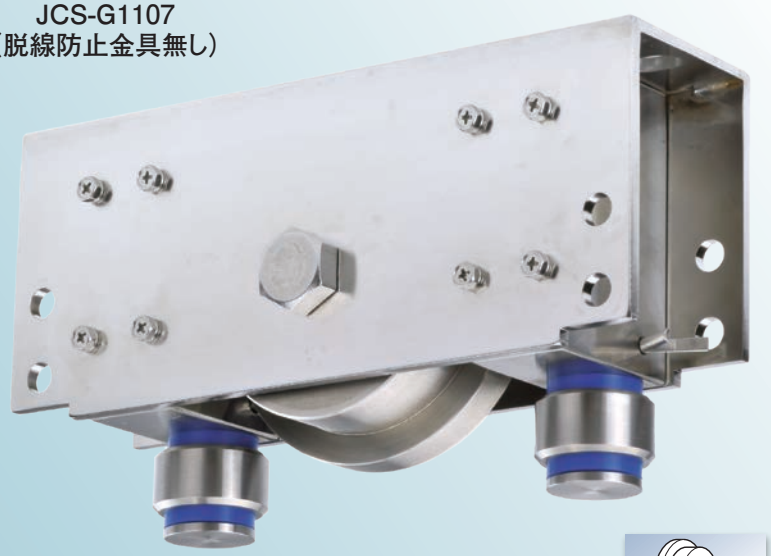

RoHS　受注製作　意匠

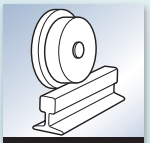

JCS-GD1107
（脱線防止金具有り）

RoHS　受注製作　意匠

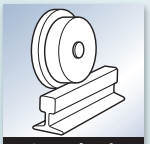

特長　門扉の走行による振れを軽減します。

用途　自動門扉etc.

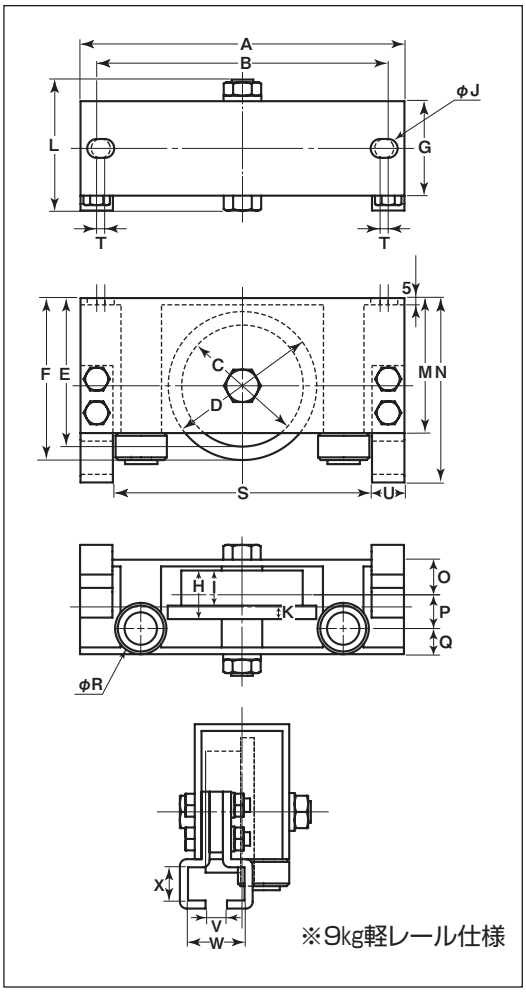

※枠、ボルトの材質はSUS304、車の材質はSUS303です。

●サイズ変更が可能です。

1セット（4個）単位での販売となります。

商品コード	サイズ	A	B	C	D	E	F	G	H	I	J	K	L	M	N	O	P	Q	R	S	T	U	V	W	X	板厚	ベアリング	自重	耐荷重（4ケ当り）	希望小売価格（1ケ当り）	一箱入数	一甲入数
JCS-G1107	110mm	240	216	90	110	110	120	70	40	26	14	14	96	100	–	28	23	19	38	–	6	–	–	–	–	SUS304 t5	#SS6204ZZ（2ケ）	7.5kg	3600kg	別途御見積させて頂きます。	–	1
JCS-GD1107	110mm	240	216	90	110	110	120	70	40	26	14	14	96	100	137	28	23	19	38	192	6	24	16	42	24.5			8.3 kg	3600kg		–	1