ステンレス重量戸車 ワイドタイプ

H型　ステンレス枠

特殊門扉用戸車
重量戸車
ロタ・重量戸車
キャスター戸車
Hブーリー
セミブルック
Cローラー
パテント車
ガイドローラー
底車
公団・公社用戸車
サッシ取替戸車
ステンレス戸車
鉄戸車
調整戸車
横調整戸車
フラッター戸車
樹脂戸車
Uステンレール用戸車
ローラー戸車
真鍮戸車
吊戸車
スライドラック用
下車

特長 高級機械用ベアリングを使用していますので耐久力に優れています。

用途 門扉・工場・出入口用扉・各種倉庫etc.

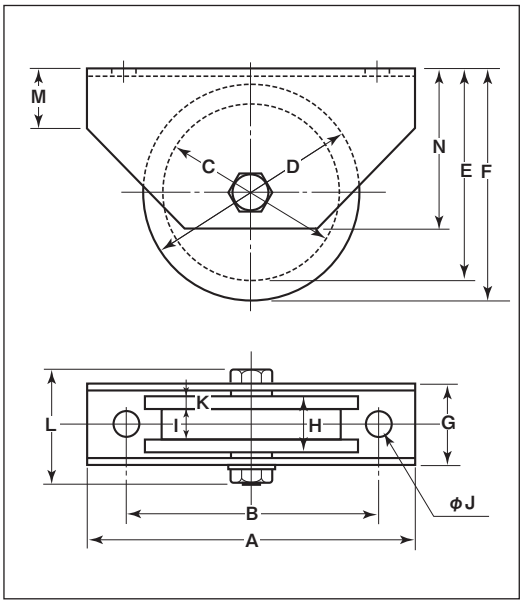

平型もあります。

※枠、ボルトの材質はSUS304、車の材質はSUS303です。
※車輪は別注製作でサイズ変更が可能です。詳細はP012をご覧ください。

※200mmは440Cベアリング使用

商品コード	サイズ	A	B	C	D	E	F	G	H	I	J	K	L	M	N	板厚	ベアリング	自重	耐荷重(2ケ当り)	希望小売価格(1ケ当り)	一箱入数	一甲入数
JCSW2006	200mm	300	230	170	200	195	210	95	74	46	20	14	137	40	155	SUS304 t6	#SS6207ZZ (2ケ)	18kg	3500kg	332,000	–	1
JBSW2506	250mm	350	280	210	250	240	260	95	74	46	20	14	137	60	180		#6309ZZ (2ケ)	28kg	6000kg	546,000	–	1
JBSW3006	300mm	400	330	260	300	290	310	95	74	46	20	14	137	65	220		#6310ZZ (2ケ)	45kg	8000kg	727,000	–	1

ベアリングのサイズはP264参照、ボルト・ナットのサイズはP265参照。

車のみ（ボルト・ナット付）

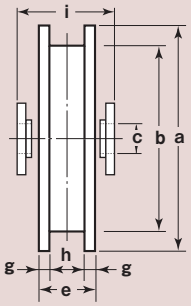

●C寸法はベアリング押えの内径です。
●ベアリングは2ケ入です。

商品コード	サイズ	a(φ)	b(φ)	c(φ)	e	g	h	i	自重	希望小売価格(1ケ当り)
JCPW2006	200mm	200	170	27	74	14	46	83	14kg	286,000
JBPW2506	250mm	250	210	27	74	14	46	83	23kg	430,000
JBPW3006	300mm	300	260	27	74	14	46	83	37kg	572,000