MC防音重量戸車 スリムタイプ

丸溝型　ステンレス枠

特長 従来の重量戸車と比べ、枠巾が34%減スリムに(50mm 当社比)。金属製車輪に比べ、騒音が大幅に減少します。耐蝕性、耐薬品性に優れています。

用途 門扉・出入口用扉etc.

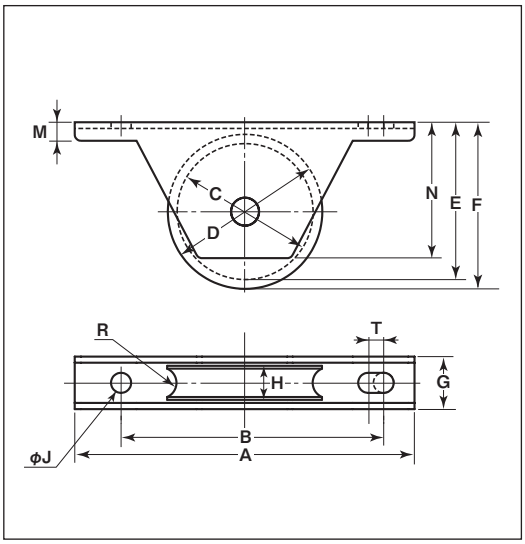

※枠、軸の材質はSUS304、車の材質はMC901です。
※車輪は別注製作でサイズ変更が可能です。詳細はP012をご覧ください。

商品コード	サイズ	A	B	C	D	E	F	G	H	J	M	N	R(R)	T	板厚	ベアリング	自重	耐荷重(2ケ当り)	希望小売価格(1ケ当り)	一箱入数	一甲入数
JKM-0501	50mm	110	85	44	50	51	54	17	11	6.5	6	44	5	5	SUS304 t2	#608ZZ	137g	100kg	5,610	2	30
JKM-0751	75mm	140	115	67	75	76	80	24	16	6.5	8	67.5	7	5	SUS304 t3	#6202ZZ	405g	180kg	10,900	2	30

車のみ

車のみは該当ページを参照してください。

商品コード	サイズ	該当ページ
SMP-0501	50mm	P130
SMP-0751	75mm	