セミブルック

丸 型　鋳物枠

25mm　32mm　38mm　50mm　65mm　75mm

用途 滑車として使用できます。

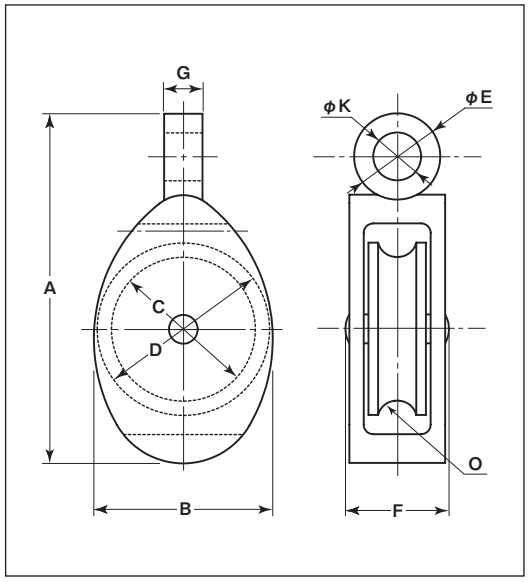

商品コード	サイズ	A	B	C	D	E	F	G	K	O(R)	枠材質	軸	車	適用ロープ径	自 重	耐荷重(1ケ当り)	希望小売価格(1ケ当り)	一箱入数	一甲入数
SEM-0251	25mm	58	26	21	24	17.5	18	7.5	7.5	4	鉄鋳物	鉄 4.5mm	鉄鋳物	~5mm	60g	15kg	オープン	24	480
SEM-0321	32mm	67	32	26	28.5	17.5	20	8	8	5				~6mm	75g	15kg	オープン	24	360
SEM-0381	38mm	76	38	30	33	20	20.5	9	9	5				~6mm	120g	20kg	オープン	24	240
SEM-0501	50mm	97	50	40	45	24	24.5	10.5	11	5		鉄 6mm		~10mm	230g	30kg	オープン	12	120
SEM-0651	65mm	129	64.5	58	62	30	33	12	14	8		鉄 8mm		~12mm	490g	35kg	オープン	6	36
SEM-0751	75mm	145	80	70	74	31.5	35	13.5	14	8				~14mm	670g	35kg	オープン	6	36