# ガイドローラー

## ステンレス枠　鉄 枠　LPプラス車

**特長** 下部のレール1本で済みます。
取り付け場所の狭い所に最適。
LPプラス使用により摩耗が少ない。
重量戸車とセットでご使用ください。

**用途** 1本レール門扉用。

**使用範囲** (門扉巾) 20~75mm。

**取付方法** 熔接、ボルト止め。(ボルト止め用穴付)

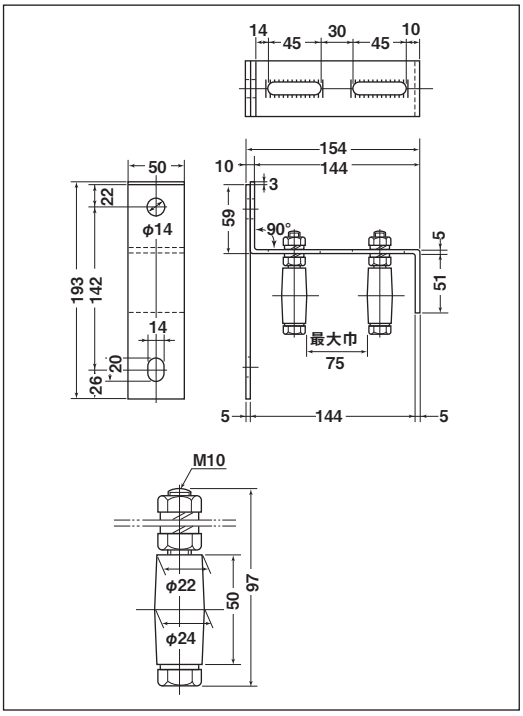


※鉄枠のメッキは三価クロメート処理です。

### ステンレス枠

| 商品コード | 分 類 | 板 厚 | 軸 | ローラー | 自 重 | 希望小売価格 (1ケ当り) | 一箱入数 | 一甲入数 |
|---|---|---|---|---|---|---|---|---|
| **GUS-0010** | 枠付 | SUS304·t5 | SUS304 | LPプラス | 975g | 16,200 | 2 | 20 |
| **GUS-0005** | ローラーのみ | — | SUS304 M10×90 | | 110g | 1,820 | — | — |

### 鉄枠

| 商品コード | 分 類 | 板 厚 | 軸 | ローラー | 自 重 | 希望小売価格 (1ケ当り) | 一箱入数 | 一甲入数 |
|---|---|---|---|---|---|---|---|---|
| **GUM-0010** | 枠付 | SPHC·t5 | 鉄 | LPプラス | 1005g | 4,680 | 2 | 20 |
| **GUM-0005** | ローラーのみ | — | 鉄 M10×90 | | 110g | 1,010 | — | — |

**ローラーのみ**

GUS-0005
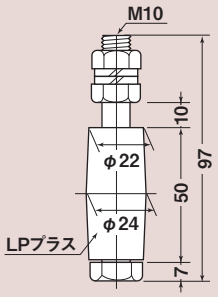
GUM-0005