A型ガイドローラー（ローラーのみ）

6ナイロン車

用途 1本レール門扉用。

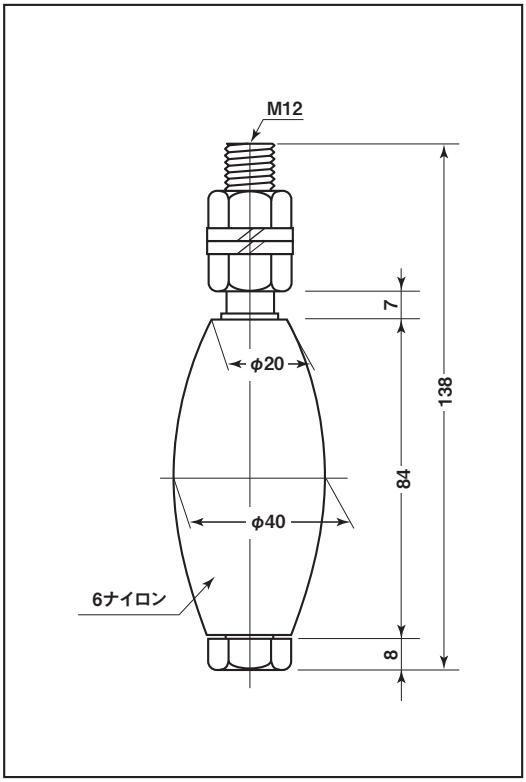

※鉄のメッキは三価クロメート処理です。

商品コード	分 類	ボルトナット	ローラー	自 重	希望小売価格（1ケ当り）	一箱入数	一甲入数
GUS-0007	ローラーのみ	SUS304·M12×130	6ナイロン	240g	1,940	–	–
GUM-0007	ローラーのみ	鉄·M12×130		240g	1,340	–	–