公団・公社用戸車

EKK-0001・EKP-0001

RoHS
EKK

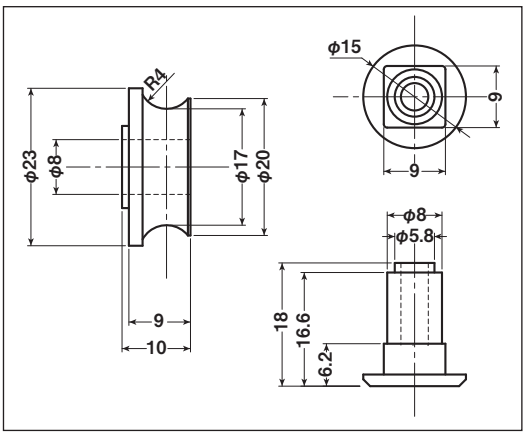

商品コード	分 類	サイズ	材 質	自 重	耐荷重 (2ケ当り)	希望小売価格 (1ケ当り)
EKK-0001	車のみ(メタル入)	23mm 丸	ジュラコン	5g	20kg	オープン
EKP-0001	シャフトのみ	8×18mm	真鍮	10g	—	オープン

※EKPのメッキは三価クロメート処理です。

EKK-0002

RoHS

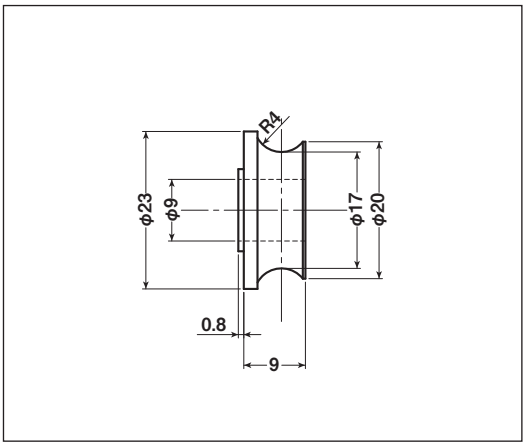

商品コード	分 類	サイズ	材 質	自 重	耐荷重 (2ケ当り)	希望小売価格 (1ケ当り)
EKK-0002	車のみ	23mm 丸	ジュラコン	3g	20kg	オープン

EKK-0003・EKP-0003

RoHS
EKK

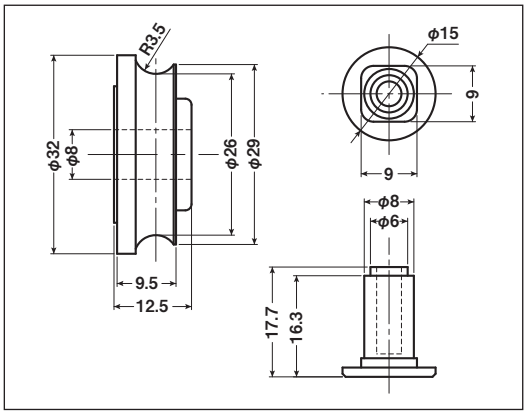

商品コード	分 類	サイズ	材 質	自 重	耐荷重 (2ケ当り)	希望小売価格 (1ケ当り)
EKK-0003	車のみ(メタル入)	32mm 丸	ジュラコン	11g	20kg	オープン
EKP-0003	シャフトのみ	8×17.7mm	真鍮	11g	—	オープン

※EKPのメッキは三価クロメート処理です。