公団・公社用戸車

EKK-0007

※このタイプの戸車の取替え用です。

RoHS

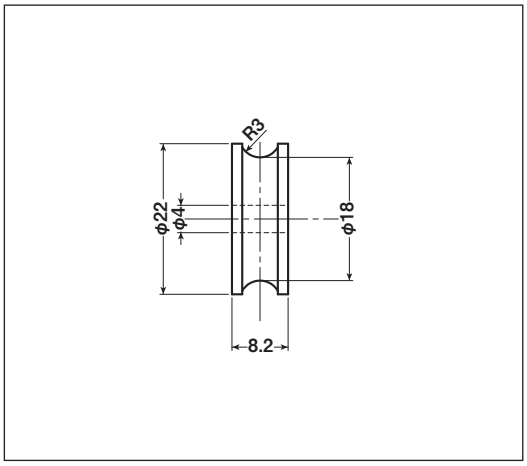

商品コード	分 類	サイズ	材 質	自 重	耐荷重 (2ケ当り)	希望小売価格 (1ケ当り)
EKK-0007	車のみ(メタル入)	22mm 丸	ジュラコン	4g	20kg	オープン

EKK-0008

RoHS

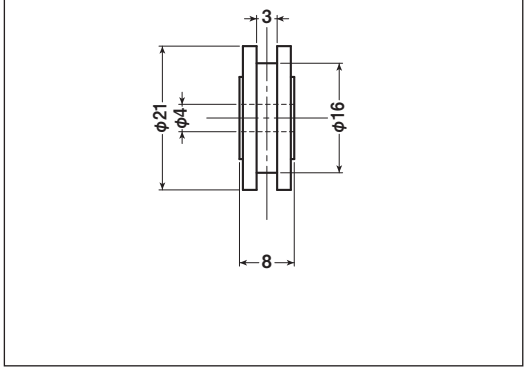

商品コード	分 類	サイズ	材 質	自 重	耐荷重 (2ケ当り)	希望小売価格 (1ケ当り)
EKK-0008	車のみ(メタル入)	21mm H	ジュラコン	3.5g	20kg	オープン

EKK-0009・EKP-0009

RoHS

EKK

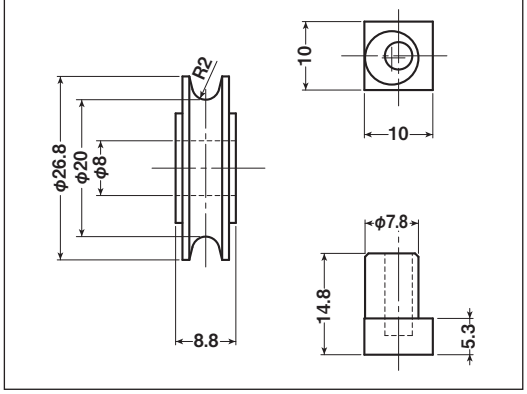

商品コード	分 類	サイズ	材 質	自 重	耐荷重 (2ケ当り)	希望小売価格 (1ケ当り)
EKK-0009	車のみ(メタル入)	26.8mm 丸	ジュラコン	5.5g	20kg	オープン
EKP-0009	シャフトのみ	7.8×14.8mm	真鍮	8.5g	—	オープン

※EKPのメッキは三価クロメート処理です。