公団・公社用戸車

EKK-0010・EKP-0010

RoHS
EKK

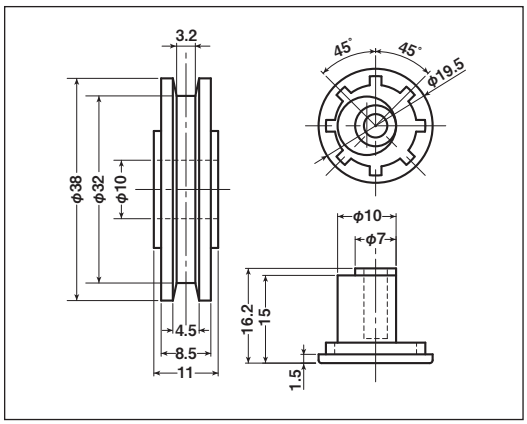

商品コード	分 類	サイズ	材 質	自 重	耐荷重 (2ケ当り)	希望小売価格 (1ケ当り)
EKK-0010	車のみ(メタル入)	38mm H	ジュラコン	13.5g	20kg	オープン
EKP-0010	シャフトのみ	10×16.2mm	真鍮	15g	—	オープン

※EKPのメッキは三価クロメート処理です。

EKK-0011・EKP-0011

RoHS
EKK

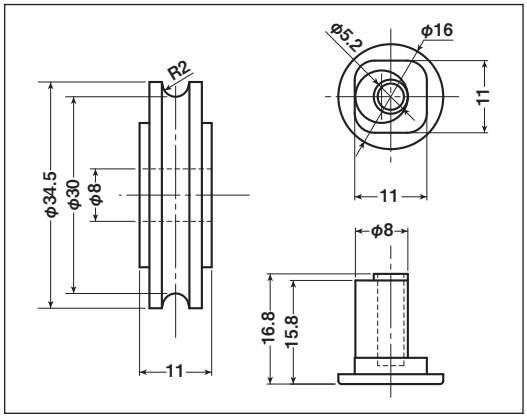

商品コード	分 類	サイズ	材 質	自 重	耐荷重 (2ケ当り)	希望小売価格 (1ケ当り)
EKK-0011	車のみ(メタル入)	34.5mm 丸	ジュラコン	12g	20kg	オープン
EKP-0011	シャフトのみ	8×16.8mm	真鍮	10g	—	オープン

※EKPのメッキは三価クロメート処理です。

EKK-0012・EKP-0012

RoHS
EKK

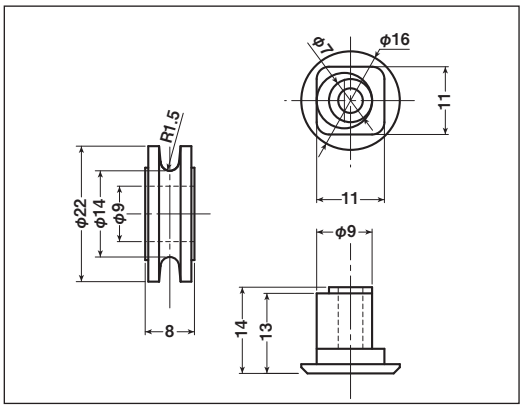

商品コード	分 類	サイズ	材 質	自 重	耐荷重 (2ケ当り)	希望小売価格 (1ケ当り)
EKK-0012	車のみ	22mm 丸	ジュラコン	2.5g	20kg	オープン
EKP-0012	シャフトのみ	9×14mm	真鍮	10g	—	オープン

※EKPのメッキは三価クロメート処理です。