2WAYタイプ サッシ取替戸車

丸型　平型　ステンレス車

9型　12型

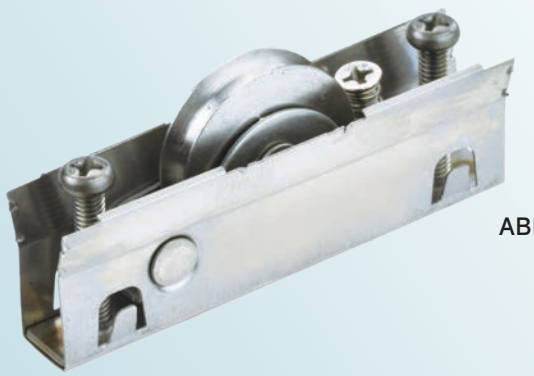

ABN-0091

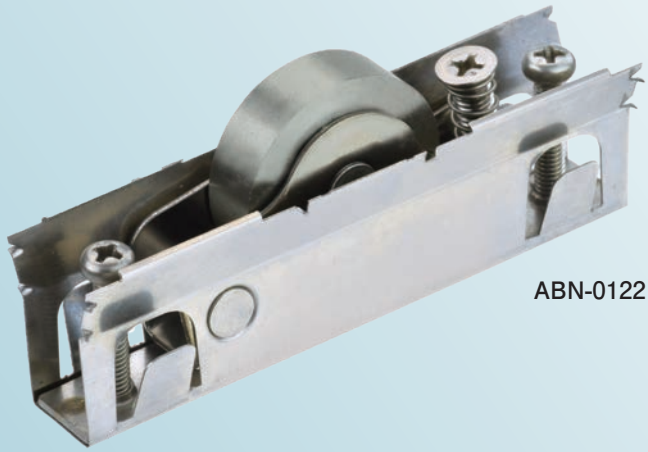

ABN-0122

RoHS

※この品物には横ズレ防止部分に尖った個所があります。
手でこの個所に触れないようにお取扱いください。
※ベアリングは鉄です。

特長 段違い下框及び、平行下框に使用できます。本体調節ネジにより、車体が横滑りしにくく、落ち込みません。

用途 窓・玄関・引戸etc.

幅広いバー材の深さに対応します。
バー材の深さに合わせて本体の調節ができ、車体の微調節が出来ます。

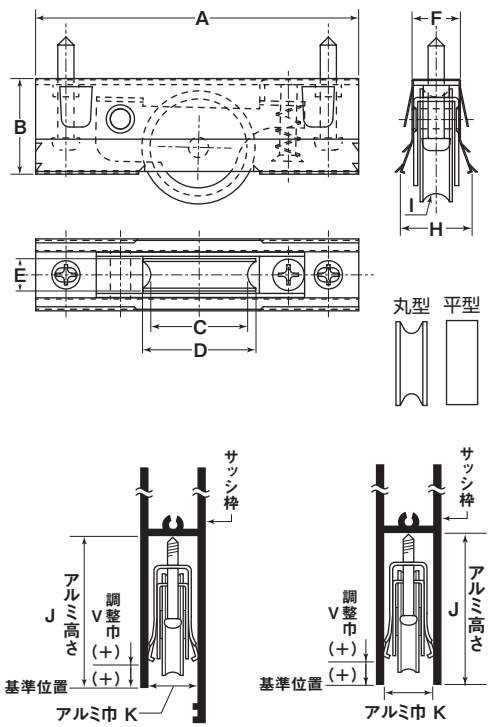

丸型　ステンレス車

商品コード	サイズ	A	B	C	D	E	F	H	I(R)	J	K	V (+)(+)	車	外枠	内枠	軸	車高調整ネジ	自重	耐荷重(2ケ当り)	希望小売価格(1ケ当り)	一箱入数	一甲入数
ABN-0091	9型	65	21	21	25	5.5	10	14.5	2.5	32-53	10-13	5 (6)(11)	25mmSUS304 ベアリング(鉄)入	SUS301バネ材 t0.3	SUS304 t1	SUS304 5mm	SUS304 M4	40g	25kg	2,140	10	120
ABN-0121	12型	80	23.5	24	28	8	12	19	4	39-55	13-16	5 (8.5)(13.5)	28mmSUS304 ベアリング(鉄)入				SUS304 M5	65g	40kg	2,400	10	120

平型　ステンレス車

商品コード	サイズ	A	B	D	E	F	H	J	K	V (+)(+)	車	外枠	内枠	軸	車高調整ネジ	自重	耐荷重(2ケ当り)	希望小売価格(1ケ当り)	一箱入数	一甲入数
ABN-0092	9型	65	21	25	5.5	10	14.5	32-53	10-13	5 (6)(11)	25mmSUS304 ベアリング(鉄)入	SUS301バネ材 t0.3	SUS304 t1	SUS304 5mm	SUS304 M4	45g	25kg	2,140	10	120
ABN-0122	12型	80	23.5	28	8	12	19	39-55	13-16	5 (8.5)(13.5)	28mmSUS304 ベアリング(鉄)入				SUS304 M5	70g	40kg	2,400	10	120