ベアリング入 ステンレス戸車

丸 型　ステンレス枠　ステンレス車

30mm　36mm　42mm　50mm　60mm　75mm　90mm

SBS-0301

SBS-0901

RoHS　440C ベアリング組替え

(P264参照)

●50mm以上は、車輪形状・材質変更可能です。
(形状・材質は、P127～131をご覧ください。)

特長 重い戸などに最適。サッシ建具にも使用できます。

用途 玄関・トイレ・外部の戸etc.

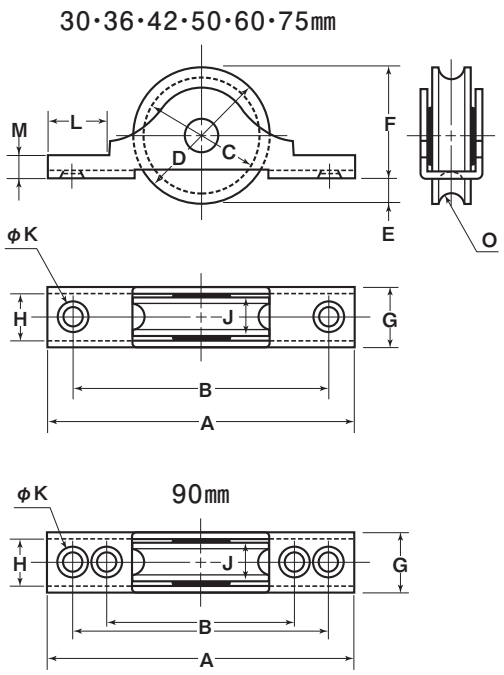

※車の材質はSUS303です。
※ベアリングは鉄です。

商品コード	サイズ	A	B	C	D	E	F	G	H	J	K	L	M	O(R)	板厚	軸	車	取付ネジ寸法	自重	耐荷重(2ケ当り)	希望小売価格(1ケ当り)	一箱入数	一甲入数
SBS-0301	30mm	68	57	26	30	6.5	23.5	14	11	9	4	13	5	3.5	SUS304 t1.5	SUS304 5mm	#626GG ベアリング入	M3	55g	60kg	1,790	12	120
SBS-0361	36mm	76	65	30	35	6	29	14	11	9	4	13	5	4		SUS304 6mm	#608GG ベアリング入	M3	70g	80kg	2,290	12	120
SBS-0421	42mm	100	86	37	42	8	34	14	11	9.5	4	20	5	4.5				M3	115g	100kg	3,180	12	120
SBS-0501	50mm	110	85	44	50	8	42	16.5	13	11	5	18	5	5	SUS304 t2		#608ZZ ベアリング入	M4	190g	200kg	9,800	4	—
SBS-0601	60mm	120	105	53	60	11.5	48.5	22	17	14	6	18	6	6	SUS304 t2.5	SUS303 8mm	#6200ZZ ベアリング入	M5	355g	250kg	13,000	4	—
SBS-0751	75mm	148	128	67	75	10.5	64.5	24	18	16	5.5	24	8	7	SUS304 t3	SUS304 10mm	#6202ZZ ベアリング入	M5	635g	300kg	20,100	2	—
SBS-0901	90mm	172	154 128	80	90	13	77	26	20	18	6	32	8	8		SUS303 10mm		M5	1000g	400kg	25,800	2	—

SBS-0301、SBS-0361、SBS-0421は取付ネジ(SUS304/皿木ネジ3.1×20mm)付き

車のみ

※50mm以上の車はP127 Cローラーをご覧ください。

30～42mm

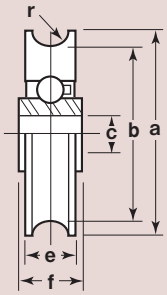

商品コード	サイズ	a(φ)	b(φ)	c(φ)	e	f	r(R)	自重	希望小売価格(1ケ当り)
2304	30mm	30	26	5	9	10	3.5	37g	1,320
2305	36mm	35	30	6	9	10.5	4	48g	1,680
2306	42mm	42	37	6	9.5	10.5	4.5	78g	2,280