ステンレス戸車

平型　ステンレス枠　ステンレス車

30mm　36mm　42mm　50mm

特長 サッシ建具にも使用できます。
メタル(含油軸受)を使用していますので回転がなめらかです。
※メタル(含油軸受)の材質は鉄です。

用途 玄関・トイレ・外部の戸etc.

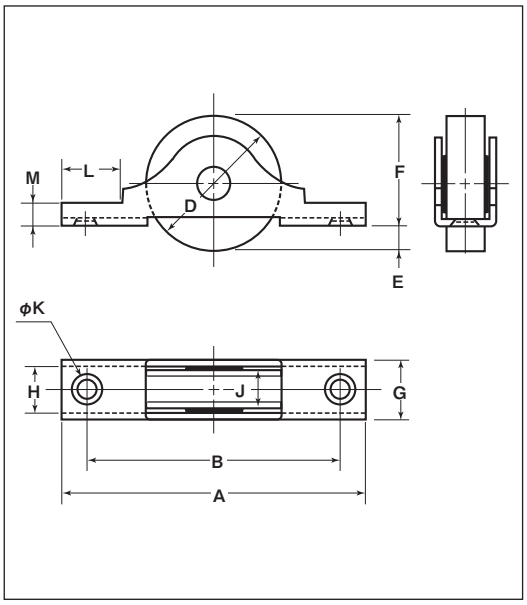

商品コード	サイズ	A	B	D	E	F	G	H	J	K	L	M	板厚	軸	車	取付ネジ寸法	自重	耐荷重(2ケ当り)	希望小売価格(1ケ当り)	一箱入数	一甲入数
SAS-0302	30mm	68	57	30	6	24	14	11	9	4	13	5	SUS304 t1.5	SUS304 5mm	SUS303	M3	70g	30kg	825	12	360
SAS-0362	36mm	76	65	35	6	29	14	11	9	4	13	5				M3	90g	50kg	1,240	12	240
SAS-0422	42mm	100	86	42	8	34	14	11	9.5	4	20	5		SUS304 6mm		M3	140g	60kg	2,600	12	120
SAS-0502	50mm	110	85	50	8	42	17	13	11.5	5	18	5	SUS304 t2			M4	230g	70kg	5,340	4	—

車のみ

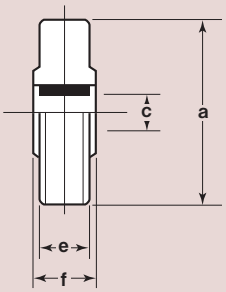

商品コード	サイズ	a(φ)	c(φ)	e	f	自重	希望小売価格(1ケ当り)
1501	30mm	30	5	9	10	48.5g	495
1502	36mm	35	5	9	10	67.5g	795
1503	42mm	42	6	9.5	10	99g	1,440
1505	50mm	50	6	11.5	12	165g	2,640