ステンレス戸車

袖平型　ステンレス枠　ステンレス車

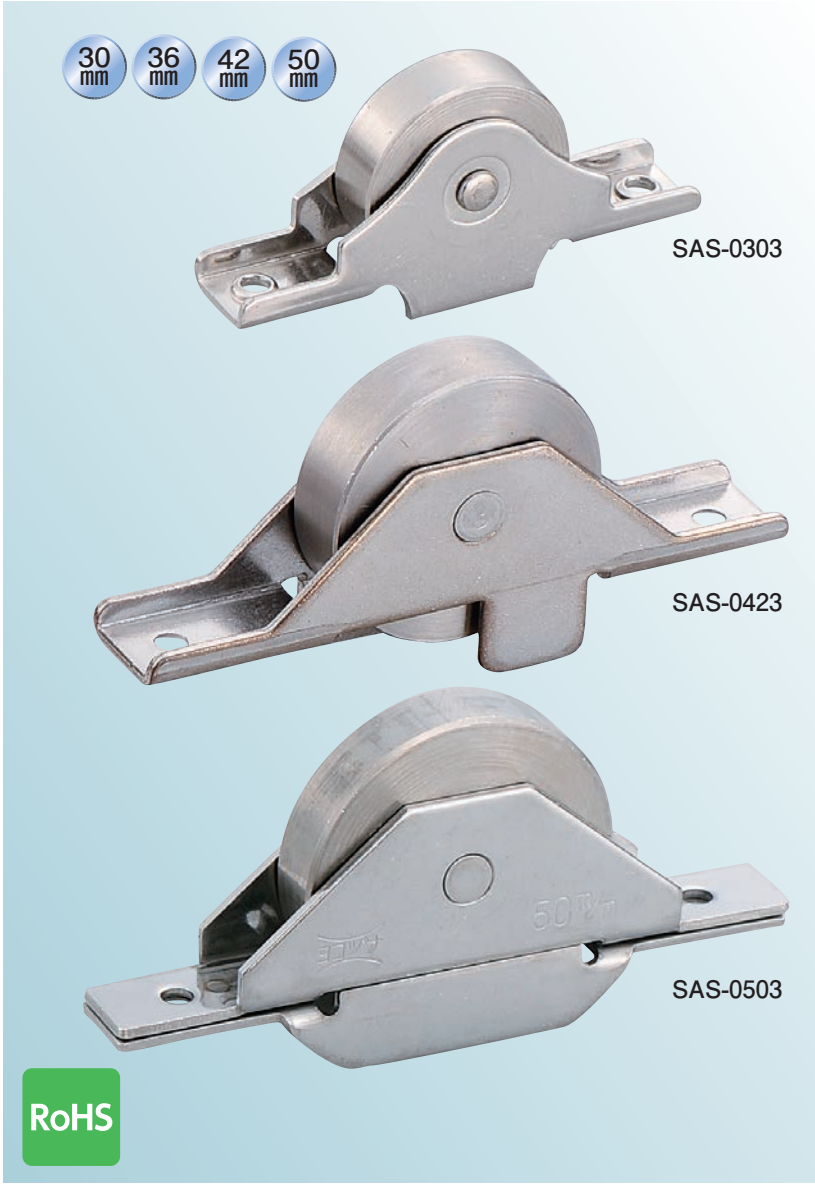

特長 サッシ建具にも使用できます。
メタル(含油軸受)を使用していますので回転がなめらかです。
※メタル(含油軸受)の材質は鉄です。

用途 玄関･トイレ･外部の戸etc.

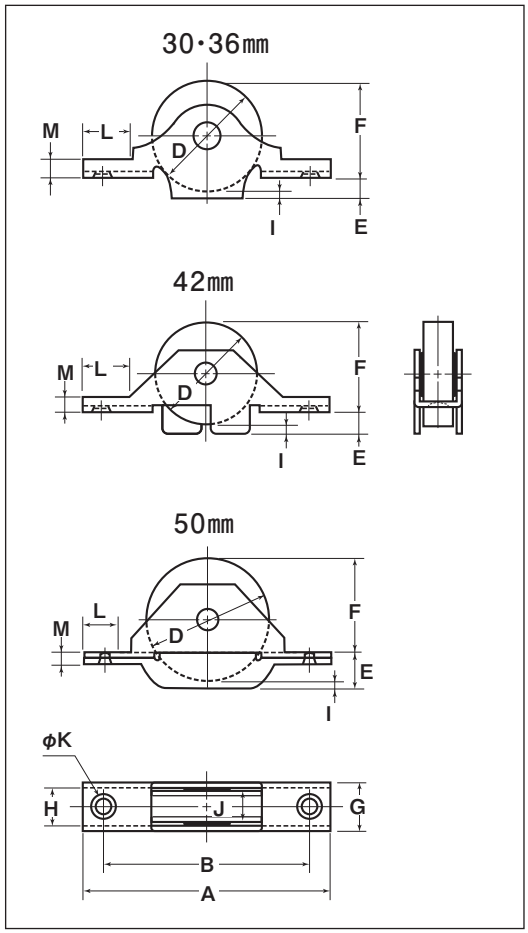

商品コード	サイズ	A	B	D	E	F	G	H	I	J	K	L	M	板厚	軸	車	取付ネジ寸法	自重	耐荷重(2ケ当り)	希望小売価格(1ケ当り)	一箱入数	一甲入数
SAS-0303	30mm	68	57	30	5	28	13.5	10.5	3	9	4	14	5.5	SUS304 t1.5	SUS304 5mm	SUS303	M3	75g	30kg	1,050	12	360
SAS-0363	36mm	76	65	35	5	33	13.5	10.5	3	9	4	14	5.5				M3	95g	50kg	1,370	12	240
SAS-0423	42mm	100	85	42	10	37	18	14	5	12	4.5	18	5.5	SUS304 t2	SUS304 6mm		M4	180g	60kg	4,380	4	120
SAS-0503	50mm	110	86	50	14	40	17	13	4	11.5	5	19	4				M4	260g	70kg	6,840	4	—

車のみ

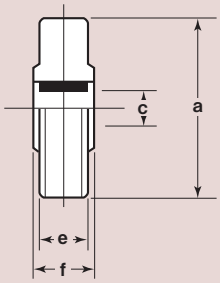

商品コード	サイズ	a(φ)	c(φ)	e	f	自重	希望小売価格(1ケ当り)
1501	30mm	30	5	9	10	48.5g	495
1502	36mm	35	5	9	10	67.5g	795
1504	42mm	42	6	12	13	123g	2,400
1505	50mm	50	6	11.5	12	165g	2,640