# ステンレス戸車

## 袖丸型　ステンレス枠　ステンレス車

30mm　36mm

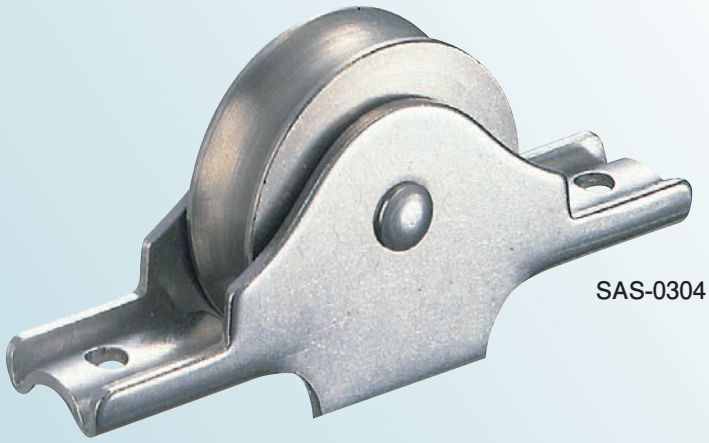

SAS-0304

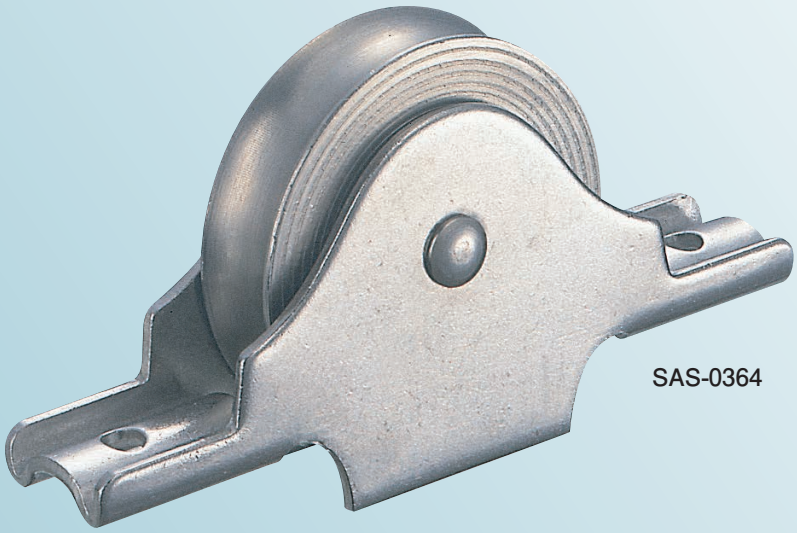

SAS-0364

RoHS

**特長** サッシ建具にも使用できます。
メタル(含油軸受)を使用しています
ので回転がなめらかです。
※メタル(含油軸受)の材質は鉄です。

**用途** 玄関･トイレ･外部の戸etc.

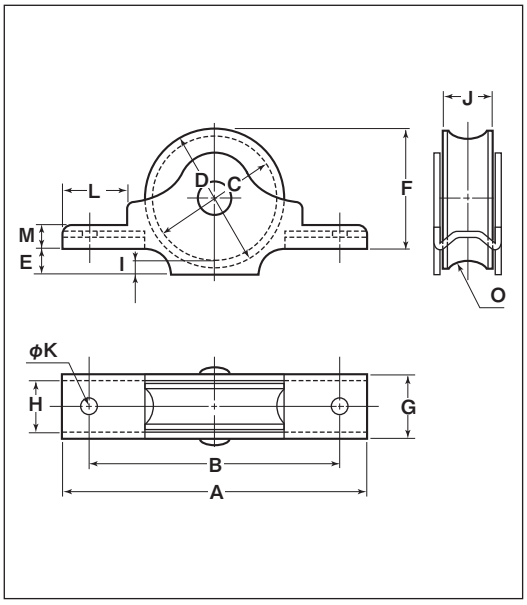


| 商品コード | サイズ | A | B | C | D | E | F | G | H | I | J | K | L | M | O(R) | 板厚 | 軸 | 車 | 取付ネジ寸法 | 自重 | 耐荷重(2ケ当り) | 希望小売価格(1ケ当り) | 一箱入数 | 一甲入数 |
|---|---|---|---|---|---|---|---|---|---|---|---|---|---|---|---|---|---|---|---|---|---|---|---|---|
| **SAS-0304** | 30mm | 66 | 54 | 27 | 30 | 5.5 | 26 | 14 | 11 | 3 | 9 | 3.2 | 14 | 5 | 6 | SUS304 t1.5 | SUS304 5mm | SUS303 | M3 | 75g | 30kg | 1,140 | 12 | 120 |
| **SAS-0364** | 36mm | 73 | 59 | 32 | 35 | 5.5 | 31 | 14 | 11 | 3 | 10 | 3.2 | 14 | 5 | 6 | | | | M3 | 95g | 50kg | 1,780 | 12 | 120 |