ベアリング入 ジュラコン®戸車

丸型　平型　ステンレス枠　ジュラコン®車

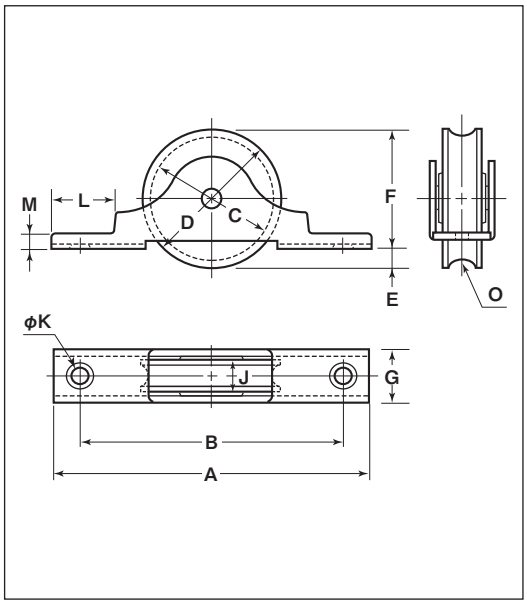

※ベアリングは鉄です。

丸型

商品コード	サイズ	A	B	C	D	E	F	G	J	K	L	M	N	O(R)	板厚	軸	車	取付ネジ寸法	自重	耐荷重(2ケ当り)	希望小売価格(1ケ当り)	一箱入数	一甲入数
NMS-0401	40mm	92	76	36	40	5	35	14	8.5	4	18	5	1	4	SUS304 t1.5	SUS304 6mm	ジュラコン #608ZZベアリング入	M3	55g	50kg	3,030	4	120

平型

商品コード	サイズ	A	B	D	E	F	G	J	K	L	M	板厚	軸	車	取付ネジ寸法	自重	耐荷重(2ケ当り)	希望小売価格(1ケ当り)	一箱入数	一甲入数
NMS-0402	40mm	92	76	40	5	35	14	8.5	4	18	5	SUS304 t1.5	SUS304 6mm	ジュラコン #608ZZベアリング入	M3	55g	50kg	3,030	4	120

車のみ

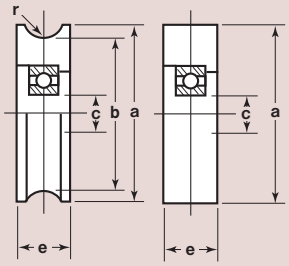

型	商品コード	サイズ	a(φ)	b(φ)	c(φ)	e	r(R)	自重	希望小売価格(1ケ当り)
丸型	**2109**	40mm	40	36	8	8.5	4	19g	2,760
平型	**1131**	40mm	40	–	8	8.5	–	20.5g	1,520