ベアリング入 真鍮戸車

袖平型　ステンレス枠　真鍮車

30mm　36mm　50mm　60mm　75mm

特長 真鍮の車輪を使用する事でレールへの負担を和らげます。

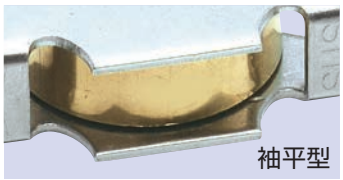

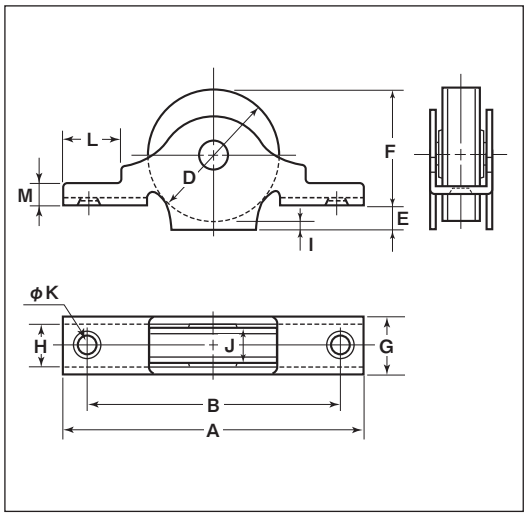

※ベアリングは鉄です。

袖平型

商品コード	サイズ	A	B	D	E	F	G	H	I	J	K	L	M	枠厚	軸	車	取付ネジ寸法	自重	耐荷重(2ケ当り)	希望小売価格(1ケ当り)	一箱入数	一甲入数
BTS-0303	30mm	68	57	30	4.5	28	13	10	2.5	9	4	14	5	SUS304 t1.5	SUS304 5mm	真鍮・#626ZZ ベアリング入	M3	70g	60kg	2,920	12	360
BTS-0363	36mm	76	64	35	4.5	32.5	14	11	2	9	4	14	5		SUS304 6mm		M3	95g	80kg	3,850	12	240
BTS-0503	50mm	110	85.5	50	10	44	17	12	4	11	5	19	4	SUS304 t2		真鍮・#608ZZ ベアリング入	M4	260g	120kg	16,200	4	–
BTS-0603	60mm	120	105	60	13	51	22	17	4	14	6	15	8	SUS304 t2.5	SUS303 8mm	真鍮・#6200ZZ ベアリング入	M5	465g	150kg	17,600	4	–
BTS-0753	75mm	148	128	75	14	67	24	18	6	16	5	24	6	SUS304 t3	SUS304 10mm	真鍮・#6202ZZ ベアリング入	M5	780g	200kg	26,000	2	–

車のみ

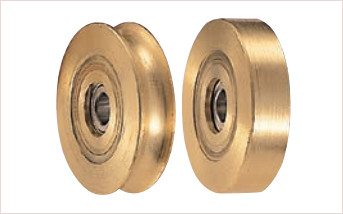

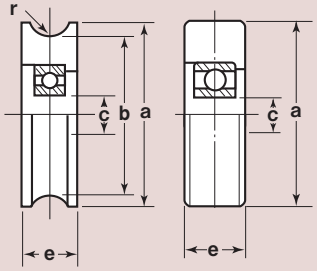

型	商品コード	サイズ	a(φ)	b(φ)	c(φ)	e	r(R)	自重	希望小売価格(1ケ当り)
丸型	**2104**	30mm	30	26	6	9	3.5	35g	1,750
	2105	36mm	35	30	6	9	3.5	55g	2,500
	2106	40mm	40	35	8	9.5	4	70g	4,800
	2110	50mm	50	44	8	11	5	125g	7,800
	2117	60mm	60	53	10	14	6	235g	8,760
	2118	75mm	75	67	15	16	7	443g	14,300
平型	**1116**	30mm	30	–	6	9	–	45g	1,750
	1117	36mm	35	–	6	9	–	65g	2,500
	1148	40mm	40	–	8	9.5	–	84g	4,800
	1149	50mm	50	–	8	11	–	158g	7,800
	1156	60mm	60	–	10	14	–	283g	8,760
	1157	75mm	75	–	15	16	–	513g	14,300