下車

丸型　平型　H型　ステンレス枠　ステンレス車

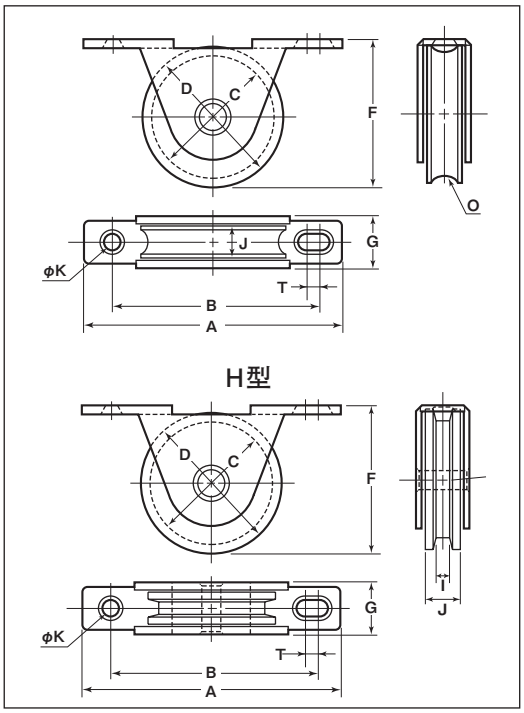

※ベアリングは鉄です。
※下車36mmの枠に33mmV型の車輪を組み換え可能です。

丸型

商品コード	サイズ	A	B	C	D	F	G	I	J	K	O(R)	T	板厚	軸	車	取付ネジ寸法	自重	耐荷重(2ケ当り)	希望小売価格(1ケ当り)	一箱入数	一甲入数
QBS-0301	30mm	64	52	26	30	31	13	—	9	4	3.5	4	SUS304 t1.5	SUS304 5mm	SUS303 #626GGベアリング入	M3	60g	40kg	1,650	20	—
QBS-0361	36mm	64	52	30	35	36	13.6	—	9	4	4	4		SUS304 6mm	SUS303 #608GGベアリング入	M3	75g	60kg	2,000	20	—

平型

商品コード	サイズ	A	B	D	F	G	I	J	K	T	板厚	軸	車	取付ネジ寸法	自重	耐荷重(2ケ当り)	希望小売価格(1ケ当り)	一箱入数	一甲入数
QBS-0302	30mm	64	52	30	31	13	—	9	4	4	SUS304 t1.5	SUS304 5mm	SUS303 #626GGベアリング入	M3	65g	40kg	1,650	20	—
QBS-0362	36mm	64	52	35	36	13.6	—	9	4	4		SUS304 6mm	SUS303 #608GGベアリング入	M3	85g	60kg	2,000	20	—

H型

商品コード	サイズ	A	B	C	D	F	G	I	J	K	T	板厚	軸	車	取付ネジ寸法	自重	耐荷重(2ケ当り)	希望小売価格(1ケ当り)	一箱入数	一甲入数
QBS-0306	30mm	64	52	24	30	31	13	3.5	9	4	4	SUS304 t1.5	SUS304 5mm	SUS303 #626GGベアリング入	M3	55.5g	40kg	1,650	20	—
QBS-0366	36mm	64	52	29	35	36	13.6	3.5	9	4	4		SUS304 6mm	SUS303 #608GGベアリング入	M3	72.5g	60kg	2,000	20	—

車のみ

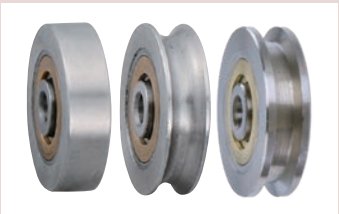

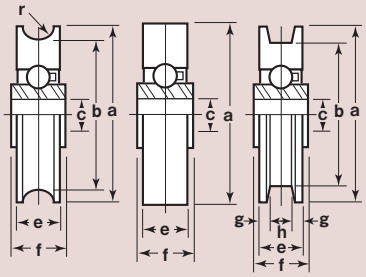

丸	商品コード	サイズ	a(φ)	b(φ)	c(φ)	e	f	g	h	r(φ)	自重	希望小売価格(1ケ当り)
丸型	**2304**	30mm	30	26	5	9	10	—	—	3.5	37g	1,320
	2305	36mm	35	23	6	9	10.5	—	—	4	48g	1,680
平型	**1304**	30mm	30	—	5	9	10	—	—	—	45g	1,320
	1305	36mm	35	—	6	9	10.5	—	—	—	60g	1,680
H型	**3130**	30mm	30	24	5	9	10	3	3.5	—	35g	1,320
	3136	36mm	35	29	6	9	10.5	3	3.5	—	47.5g	1,680