## 芝地用トラック用　ワイドタイヤ&ホイール

芝地整備車両には芝生を傷めないようなタイヤが必要です。
作業効率やコスト効率を考えて、現在ご使用されている農耕機やトラックのタイヤを
芝地向けのタイヤとホイールのセット品へ変更するご提案を行っております。
これにより芝地での作業が可能となります。

●お問合せにあたって
（下記①-③の内容を確認してご提案させていただきます）
①：下記Ⓐ-Ⓘの8カ所の計測と車体メーカー、型式をお知らせください
②：①が分からない場合には弊社へ車検証をお知らせください。
③：①②が分からない場合には弊社へ現物をお送りください。
(弊社にて現物確認を行い、作成可能かお調べいたします。)

注1）弊社作成可能な特殊加工ホイールはディスクがフラットの物です。
　　現車のホイール形状を必ずご確認ください。
注2）ホイール形状、サイズによっては弊社でご提案できない場合もございます。

●計測箇所

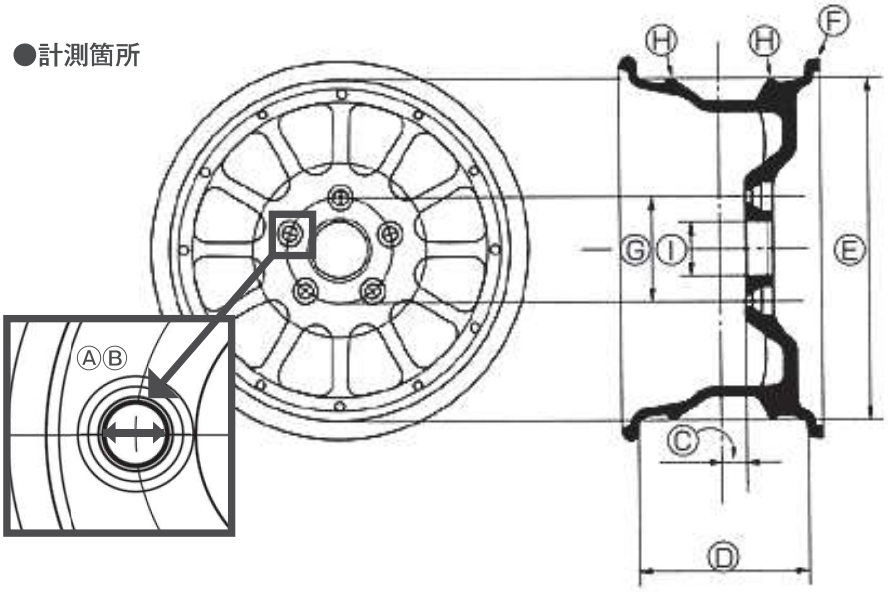


Ⓐ ボルト穴径/穴数
Ⓑ ボルトの穴形状
Ⓒ バックスペース
Ⓓ リム幅
Ⓔ ハブ径
Ⓕ フランジ
Ⓖ P.C.D
Ⓗ ハブ穴
Ⓘ タイヤサイズ

| 記号 | 名称 | 計測(mm) |
|---|---|---|
| A | ボルト穴径 / 穴数 | (　　mm) / (　　穴) |
| B | ボルトの穴形状 | テーパー：有/ 無 |
| C | バックスペース | (　　mm) |
| D | リム幅 | (　　mm) |

| 記号 | 名称 | 計測(mm) |
|---|---|---|
| E | ハブ径 | (　　mm) |
| G | P.C.D | (　　mm) |
| H | ハブ穴 | (　　mm) |
| I | タイヤサイズ | |