## ブルーヒーター

### わずか 80秒のスピード着火！パワフル暖房で暖かい！

**スピード着火！放射効率もよくハイパワーな暖かさを実現。**
**消火時のニオイを抑え、耐久性も向上。さらに快適にお使いいただけます。**

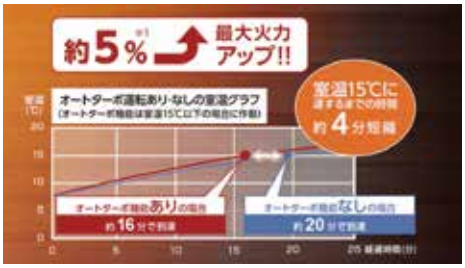


| 暖房のめやす | |
|---|---|
| 木造（戸建） | 47畳まで（77.5㎡） |
| コンクリート（集合） | 65畳まで（107.5㎡） |

| 暖房出力 | | |
|---|---|---|
| 18.50~5.60kw | | |
| 19.0L タンク | 80秒 着火 | |

見やすく使いやすいデジタル表示

型式：FM-19F2

<100V 仕様>
暖房の目安：
　木造（戸建）... 47 畳（77.5 ㎡）まで
　コンクリート（集合）... 65 畳（107.5 ㎡）まで
暖房出力…18.50 ～ 5.60kw
着火時間…80 秒
タンク容量：19L
寸法：幅 約 507 × 奥行 約 581 × 高さ 約 724（mm）
質量：19.1kg

## バルシックス

### タフに使えて、省エネ＆コンパクト！ハードな現場でも安心！堅牢ボディ

- 選べる 2 段階燃焼［強／弱（省エネ）］
- 弱燃焼で最長 19 時間！大容量タンク搭載
- 3 段積み OK ！スッキリ収納で省スペース

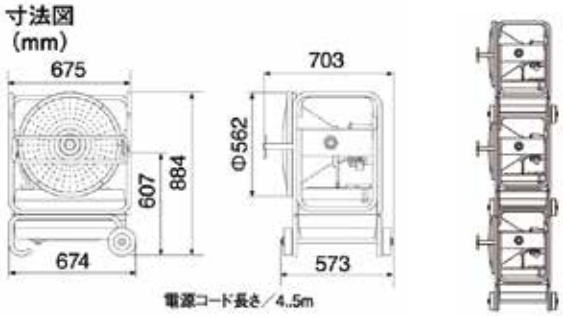

型式：VAL6-KBS　<100V 仕様>
寸法：幅 約 675 × 奥行 約 703 × 高さ 約 884（mm）放熱ディスクφ562
質量（タンク空時）：40kg タンク容量：57L
燃焼持続時間：強 15h、弱 19 h 使用環境温度：-20 ～ 40℃
暖房適応面積（m2）木造：127 ～ 152　暖房適応面積（m2）コンクリート：176 ～ 211

## 対流型石油ストーブ（ダルマストーブ）

型式：RB-G25M　電池レス／手回し点火
寸法：幅 約 388 × 奥行 約 388 × 高さ 約 474.5 × (mm)　重量：約 6.2kg
使用燃料：灯油（JIS 1 号）　油タンク容量：4.9L　燃焼継続時間：約 20 時間

## 加湿器

型式：SFH-12　タンク容量：約 4.6L × 2
寸法：幅 約 326 × 奥行 約 290 × 高さ 約 415（mm）　重量：約 6 kg
電源：単相 交流 100V　50/60Hz　消費電力：強：1,000W　弱：500W
加湿能力：強：1,200mL/h　弱：600mL/h　連続加湿時間：約 7.5 時間

## 工場扇

型式：YSEF-455B-P　風量 ($m^3$/min)：135/155
寸法：幅 約 770 × 奥行 約 630 × 高さ 約 1,150~1,350（mm）　重量：約 7kg
電圧：100V 材質：樹脂・スチール