電光標示盤
信号機
満空表示器

LED警告灯
LED工事灯
LED矢印板
LEDチューブ
回転灯

バルーン投光器
白熱投光器
LED照明
延長コード

フェンス
キャスターゲート
看板
マグネットシート

カラーコーン
コーンバー
矢印板
クッションドラム

ヘルメット
安全ベスト
作業服
安全靴

黒板
ホワイトボード
測量器
スプレーシート

安全掲示板
安全標識
道路標識
腕章・たれ幕

ポストコーン
デリネーター
カーブミラー
バリカー

車両・駐車場用品
コードプロテクター
歩行者マット
ラッシングベルト

区画テープ
すべり止めテープ
反射テープ
クッション

土のう袋
ブルーシート
トラロープ
左官用品

アルミポール
吹流し
テント
アウトドア用品

メガホン
電池
ライト
トランシーバー

防犯用品
防災用品
消火用品
忌避用品

清掃用品
くずかご
ベンチ
景観用品

ベース式支柱



おすすめポイント

■ ベース式支柱は、設置場所にコンクリート基礎を設置出来ない場合に使用する、アンカーボルトで固定するタイプの支柱です。

型番	形状	外径×長さ(mm)	肉厚	ベースサイズ	付属品
1PLB7630	直柱	φ76.3×3000L	3.2t	□240	内蓋式キャップ
1PLB8933		φ89.1×3000L		□300	

塗装	静電粉体塗装（橙色）
材質	炭素鋼鋼管・鋼板（STK400）

○曲支柱・下地亜鉛メッキ塗装もオプションにて対応可能です。詳しくはお問い合わせ下さい。

※アンカーボルトは別途ご用意下さい。

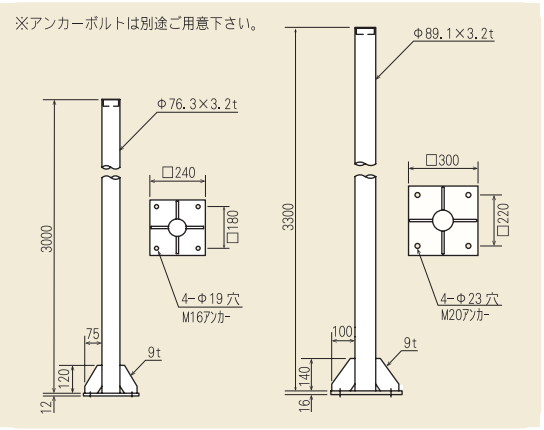

二面鏡取付金具



おすすめポイント

■ 二面鏡取付金具は、支柱や電柱取付金具などに鏡面を左右2面取り付ける場合に必要となる金具です。
■ 支柱・電柱取付金具・壁面取付金具・吊下金具に取り付けできます。

型番	A適合支柱	適合鏡面サイズ(mm)	B腕長(mm)	備考
3MWK76	φ76.3用	φ600・□450×600	275	直アーム 斜めアーム （一組）
3MWK78		φ800・□600×800	325	
3MWK89	φ89.1用	全サイズ共通	332	
3MWK10	φ101.6用		338	

塗装	溶融亜鉛メッキ（ドブメッキ）
材質	炭素鋼鋼管・鋼板（SS400）

○九州地区では地域仕様のため腕長が異なる場合がございます。
○直・斜アームの単体販売も可能です。



