電柱取付金具



おすすめポイント

■ 電柱取付金具は、既存の電柱を利用して道路反射鏡を設置する場合に必要となる金具です。
■ 付属の取付バンドでφ130～φ390の柱に取付が可能です。

型 番	支柱部サイズ(mm)	適用電柱径(mm)	付属品
3MDK76B	φ76.3×340H	φ130～φ390	取付バンド2本
3MDK89B	φ89.1×340H		

塗装	溶融亜鉛メッキ（ドブメッキ）
材質	炭素鋼鋼管・鋼板（SS400）

○取付バンド無し・取付バンドのみの販売も可能です。
○φ130未満の柱に取付する場合は、P.227の特注金具の製作を参照ください。



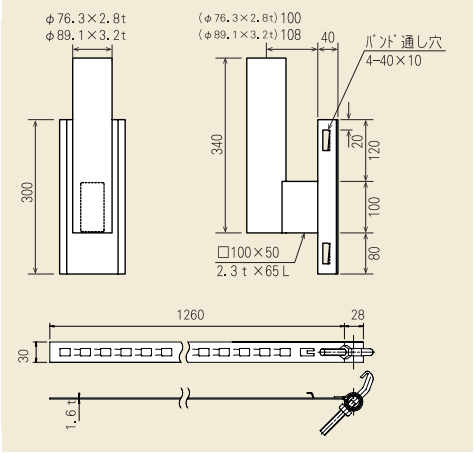

壁面取付金具



おすすめポイント

■ 壁面取付金具は、市街地のコンクリート壁や山道のコンクリート擁壁等に道路反射鏡を設置する場合に必要となる金具です。
■ 取付面の角度を調整出来る勾配付もあります。

型 番	支柱部サイズ(mm)	角度調整範囲	備考
3MKK76	φ76.3×340H	―	
3MKK76C		0°～40°	勾配付

塗装	溶融亜鉛メッキ（ドブメッキ）
材質	炭素鋼鋼管・鋼板（SS400）

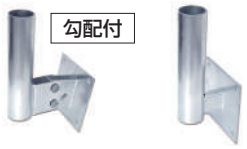

※アンカーボルトは別途ご用意下さい。

